شرکت بوستر کار آب صنعت پارین

Boosterkar
www.boosterkar.ir

Email:Boosterkar@gmail.com

حمید حسنی

Boosterkar.ir

کیفیت برتر

بوستر کار آب صنعت پارین

www.Boosterkar.ir

Boosterkar
www.Boosterkar.ir

بوستر کار آب صنعت پارین

بوستر کار آب صنعت پارین نماینده فروش شرکت ابارا

www.Boosterkar.ir

خیابان سعدی جنوبی، روبروی بانک ملی، مجتمع تجاری سعدی، طبقه ۱، واحد ۱۱۳
۰۲۱۳۳۹۵۹۱۴۱

معرفی

شرکت بوستر کار از سال ۱۳۷۲ بعنوان یکی از حامیان صنعت کشور با جمعی از مجربترین متخصصان و تکنسینهای فنی در زمینه آب و صنعت در خدمت کشور بوده است. در سال ۱۳۸۰ با به کارگیری تکنولوژی صنعت اروپا و با ارائه محصولات معتبر دنیا از قبیل :

(EBARA- AEG –SIEMENS –VEM –LOWARA –PENTAX –BONFIGLIOLI)

توانسته محصولات خود را در رابطه با ساخت بوستر ، پمپ های آبرسانی و آتشنشانی، جهت برجها، مجتمع های مسکونی، ادارات، بیمارستانها، مجموعه های ورزشی و... به کشور اسلامی ایران ارائه دهد .

یکی از ویژگیهای متمایز کننده ی برون سازمانی بوستر کار تفاوت در نوع ارائه خدمات، قیمت و همچنین بهره گیری از پشتوانه قدرتمند سخت افزاری و نرم افزاری (در زمینه طراحی و ساخت سفارشات صنعتی) از قبیل:

۱. گیربکس های مرکب
۲. هلیکال
۳. هالوشافت
۴. دور متغییر، با کنترل دورهای فرکانسی) اینورتر) مکانیکی
۵. ارائه بوستر پمپ های دورمتغییر (با بکارگیری تکنولوژی اینورتر و قرار دادن سنسورهای هوشمند که نسبت به میزان مصرف آب ، اطلاعات لازم را جهت تغیر دور موتور به اینورتور ارسال می نماید و موجب صرفه جویی در مصرف آب و برق و جلو گیری از زود مستحلک شدن لوله ها و پمپ ها میشود)

میباشد .z

ما پس از تدوین برنامه استراتژیک خود، با ایجاد سازمانهای فروش، گارانتی و خدمات پس از فروش با قیمت مناسب به عنوان سازمانی پویا و مشتری گرا فعالیت می کنیم.

درباره شرکت ابارا

شرکت ابارا به عنوان یکی از برندهای تولیدکننده ماشین آلات صنعتی در سراسر جهان می باشد، که از جمله این محصولات می توان به سیستم های مهندسی، درمانی، مکانیکی و شیمیایی، سیستم های وکیوم، کمپرسور ها، پمپ ها و دیگر محصولات مشابه اشاره نمود.

این شرکت از سال ۱۹۱۲ توسط Ariya Inokuchi فعالیت خود را آغاز کرده و همواره کیفیت سرلوحه کار این مجموعه بوده است.

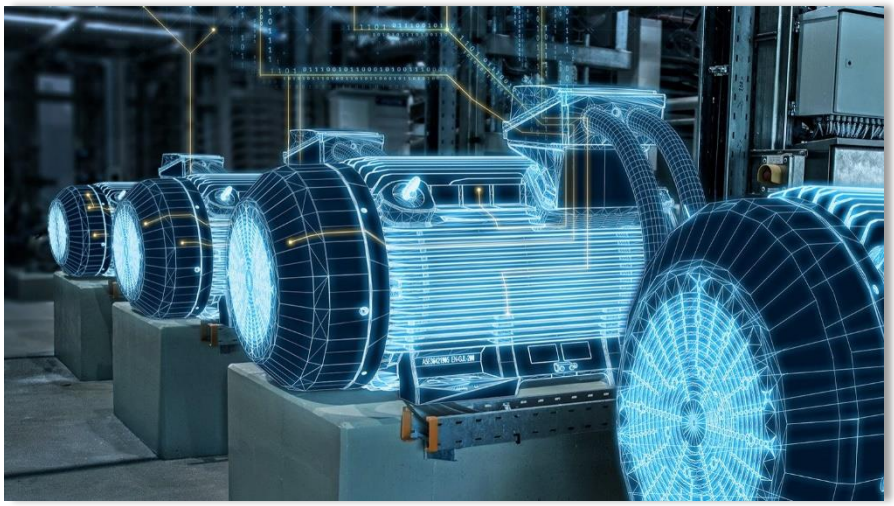

بیش از ۵۰۰ نفر روزانه در این کارخانه فعالیت دارند. این شرکت با بیش از ۱۰۰ سال تجربه در زمینه طراحی و تولید انواع الکتروپمپ با کاربری های مسکونی و صنعتی یک از پیشتازان جهانی می باشد. فلسفه و شعار ابارا، کیفیت، راهکاری بهینه و زندگی می باشد و هدف ابارا حضور دائمی در خط مقدم تولید محصولاتی با تکنولوژی بروز و کیفیتی بالا در کلیه مصارف می باشد.

تمامی ۵۰۰ نفر پرسنل این شرکت با هدف تولید محصولی با عمر بالا و راهکاری بهینه در این شرکت فعالیت دارند.

شرکت بوسترکار افتخار دارد که به عنوان یکی از نماینده های فروش شرکت ابارا محصولات این شرکت را در ایران بفروش برساند.

ویژگی های پمپ لجنکش DL ابارا

پمپ لجنکش DL ابارا یا به عبارتی پمپ های مستغرق که از آن برای استفاده در فاضلاب و آب های آلوده بکار برده می شود. به دلیل وجود خرد کن در پمپ لجنکش DL ابارا می توان برای جابجایی ذرات الیافی و نیز فاضلاب منازل هم استفاده شود. پمپ لجنکش DL ابارا قابلیت کارکرد در دمای حداکثر ۴۰ درجه سانتیگراد را دارد و همچنین می تواند و خنک کنندگی پمپ لجنکش DL ابارا به وسیله آب انجام می شود و حتما به این موضوع باید توجه شود زمانی که پمپ لجنکش DL ابارا بدون آب کار کند دچار آسیب شده و به اصطلاح دچار سوختگی می شود.

اطلاعات فنی پمپ لجنکش DL ابارا

ظرفیت از ۵ تا ۷۸۰ متر مکعب در ساعت برای DL

و از ۶ بار ۱۵۰ متر مکعب در ساعت برای DL W / C

حداکثر عبور اندازه جامد:

- ۳۵ میلیمتر (65DL)
- ۵۰ میلی متر (80DL تمام DLC)
- ۶۰ میلی متر (100DLB 100 DL)
- ۷۰ میلیمتر (۱۵۰ تا ۲۲ کیلو وات)
- ۷۶ میلی متر (200DL تا ۲۲ کیلو وات)
- ۷۶ میلی متر (تمام ۳۰ تا ۴۴ کیلو وات)
- ۸۲ میلیمتر (۲۵۰ تا ۲۲ کیلو وات)
- ۹۰ میلیمتر (۳۰۰ تا ۲۲ کیلو وات)

• حداکثر دمای مایع ۴۰ درجه سانتی گراد

• حداکثر طول اجسام فیبری:

- ۱۹۵ میلیمتر (65DL)

- ۲۴۰ میلی متر (80DL تمام DLC)

- ۳۰۰ میلیمتر (100DL، 100DLB)

- ۴۰۰ میلیمتر (۱۵۰ تا ۲۲ کیلو وات)

- ۵۰۰ میلیمتر (۲۰۰ تا ۲۲ کیلو وات)

- ۵۰۰ میلیمتر (تمام ۳۰ تا ۴۴ کیلو وات)

- ۵۵۰ میلیمتر (۲۵۰ تا ۲۲ کیلو وات)

- ۶۰۰ میلیمتر (100DL تا ۲۲ کیلو وات

کاربردهای پمپ لجنکش DL ابارا

ایده آل برای برنامه های کاربردی فاضلاب حاوی مواد جامد نرم و فیبر است

زهکشی فاضلاب صنعتی

داده های تکنیکی پمپ لجنکش DL ابارا

• حداکثر دمای مایع: ۴۰ درجه سانتی گراد

• قطب موتور

• عایق کلاس F

• حفاظت درجه IP68

اجزاء پمپ لجنکش DL ابارا

پوسته

پروانه

شفت

سیل مکانیکی

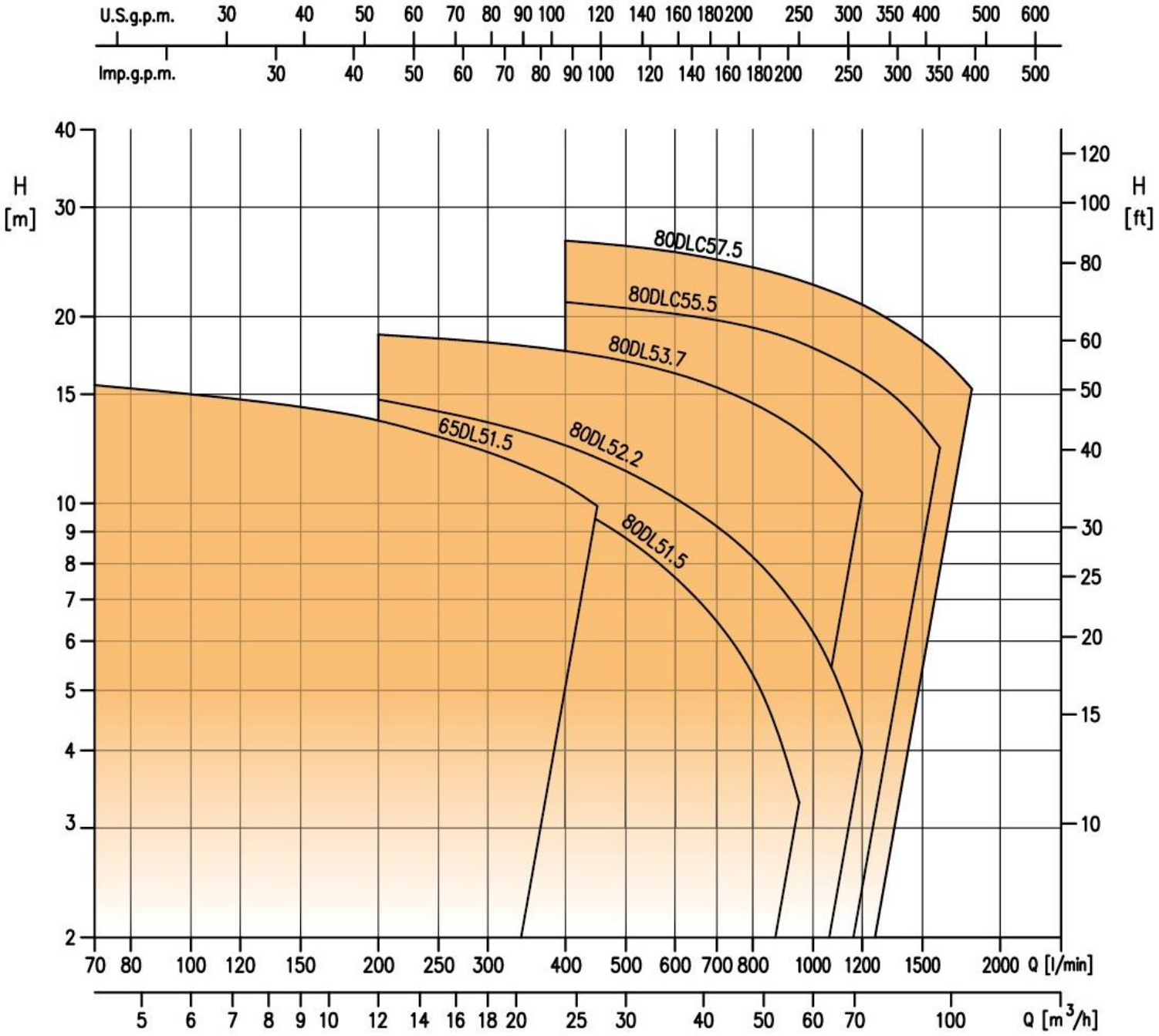
U.S.g.p.m.
30 40 50 60 70 80 90 100 120 140 160 180 200 250 300 350 400 500 600
Imp.g.p.m.
30 40 50 60 70 80 90 100 120 140 160 180 200 250 300 350 400 500
H [m]
40 30 20 15 10 9 8 7 6 5 4 3 2
H [ft]
120 100 80 60 50 40 30 25 20 15 10
80DLC57.5
80DLC55.5
80DL53.7
80DL52.2
80DL51.5
65DL51.5
70 80 100 120 150 200 250 300 400 500 600 700 800 1000 1200 1500 2000 Q [l/min]
5 6 7 8 9 10 12 14 16 18 20 25 30 40 50 60 70 100 Q [m³/h]

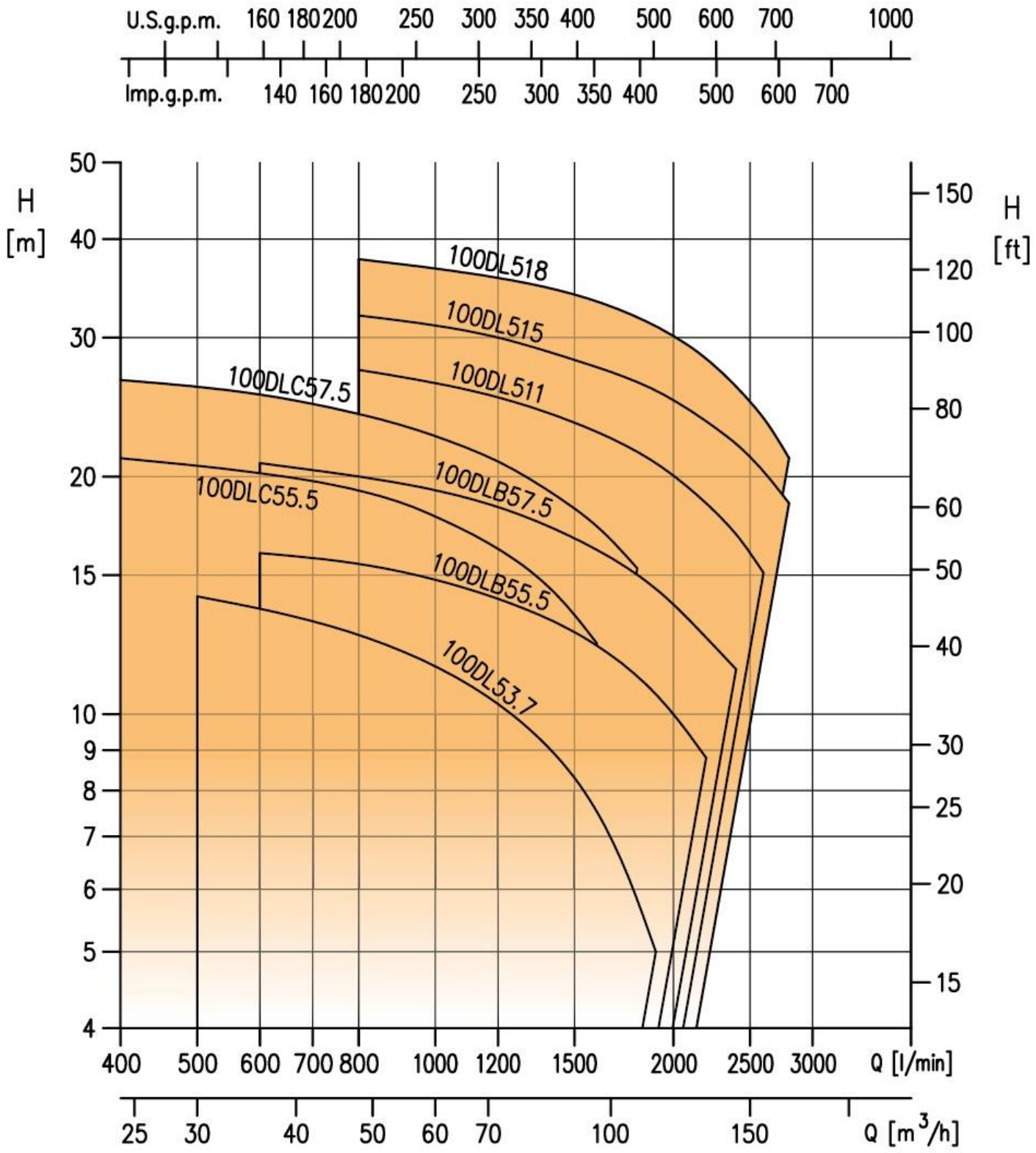
U.S.g.p.m. 160 180 200 250 300 350 400 500 600 700 1000
Imp.g.p.m. 140 160 180 200 250 300 350 400 500 600 700
H [m]
H [ft]
50 40 30 20 15 10 9 8 7 6 5 4
150 120 100 80 60 50 40 30 25 20 15
100DL518
100DL515
100DL511
100DLC57.5
100DLB57.5
100DLC55.5
100DLB55.5
100DL53.7
400 500 600 700 800 1000 1200 1500 2000 2500 3000 Q [l/min]
25 30 40 50 60 70 100 150 Q [m³/h]

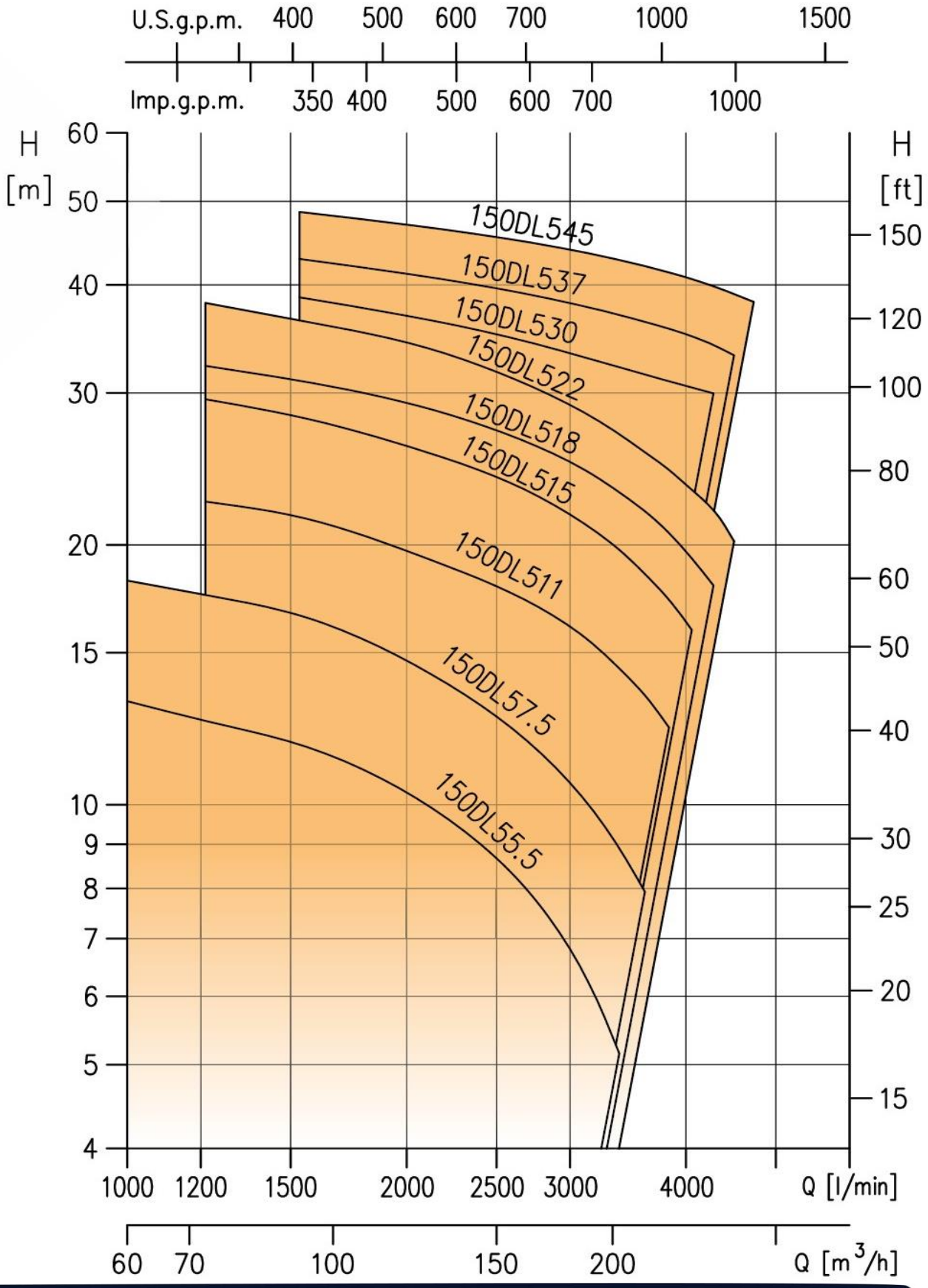
U.S.g.p.m.
400
500
600
700
1000
1500
Imp.g.p.m.
350
400
500
600
700
1000
H [m]
60
50
40
30
20
15
10
9
8
7
6
5
4
H [ft]
150
120
100
80
60
50
40
30
25
20
15
150DL545
150DL537
150DL530
150DL522
150DL518
150DL515
150DL511
150DL57.5
150DL55.5
1000
1200
1500
2000
2500
3000
4000
Q [l/min]
60
70
100
150
200
Q [m³/h]

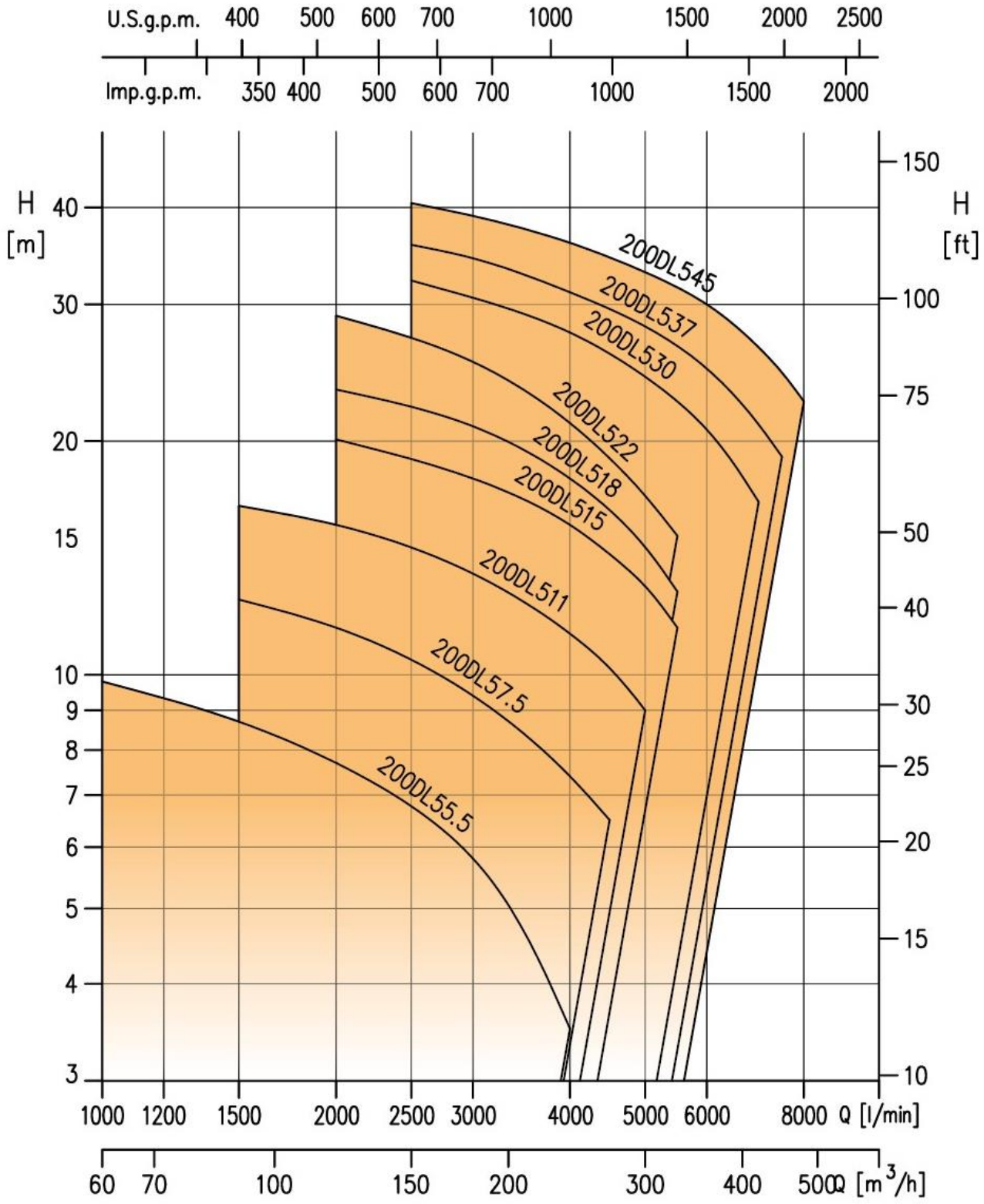
U.S.g.p.m.
400
500
600
700
1000
1500
2000
2500
Imp.g.p.m.
350
400
500
600
700
1000
1500
2000
H [m]
40
30
20
15
10
9
8
7
6
5
4
3
H [ft]
150
100
75
50
40
30
25
20
15
10
200DL545
200DL537
200DL530
200DL522
200DL518
200DL515
200DL511
200DL57.5
200DL55.5
1000
1200
1500
2000
2500
3000
4000
5000
6000
8000
Q [l/min]
60
70
100
150
200
300
400
500
Q [m³/h]

PUMP IDENTIFICATION CODE

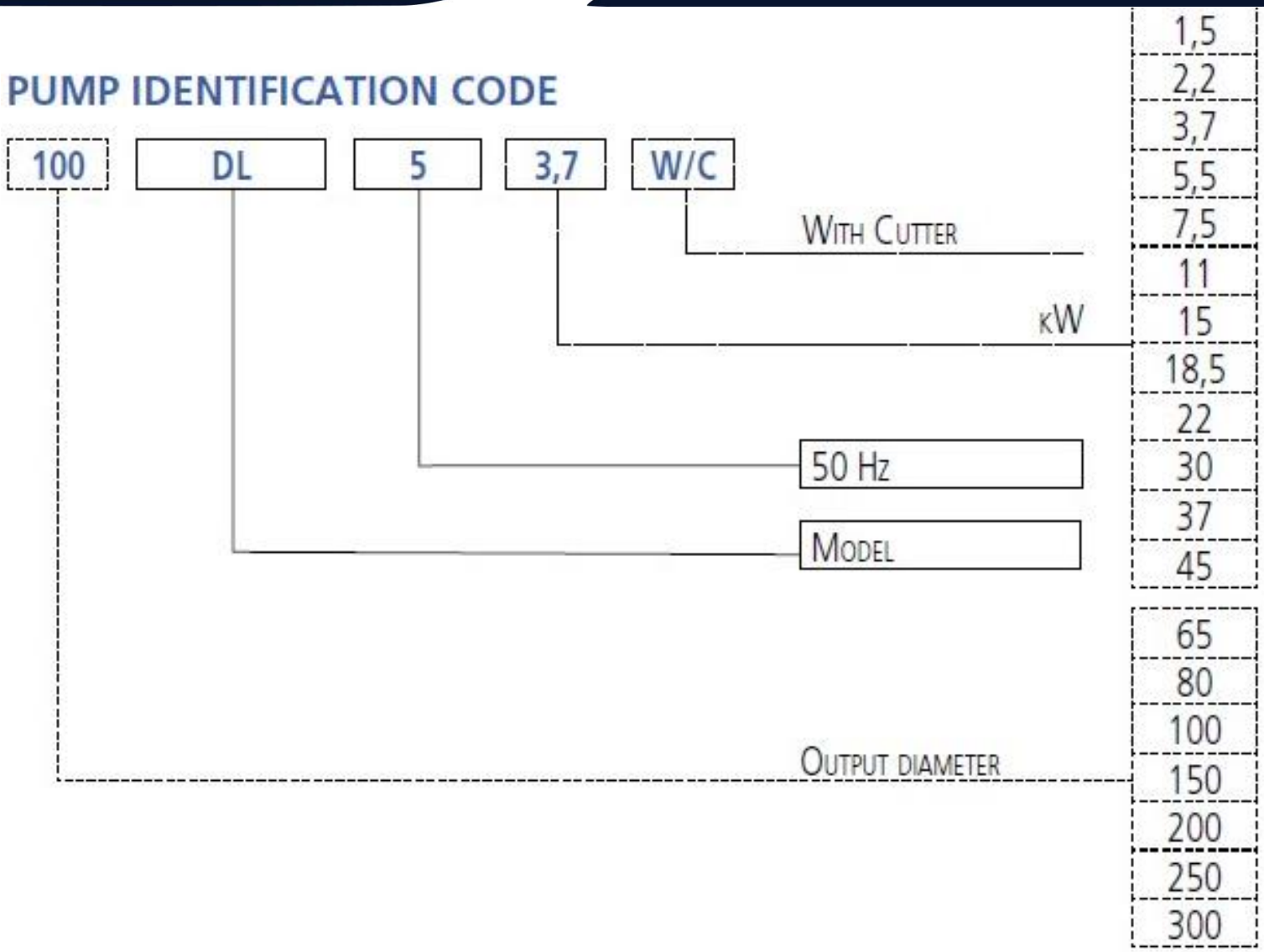

- Total head from 3 to 37.7 m for DL and from 3.2 a 20.2 m for DL W/C
- Capacity from 5 to 780 m^3/h for DL and from 6 a 150 m^3/h for DL W/C
- Maximum solid size passage:
  - 35 mm (65DL)
  - 50 mm (80DL, all DLC)
  - 60 mm (100DL, 100DLB)
  - 70 mm (150DL up to 22kW)
  - 76 mm (200DL up to 22kW)
  - 76 mm (all 30÷44 kW)
  - 82 mm (250DL up to 22kW)
  - 90 mm (300DL up to 22kW)
- Maximum liquid temperature 40°C
- Maximum length of fibrous bodies:
  - 195 mm (65DL)
  - 240 mm (80DL, all DLC)
  - 300 mm (100DL, 100DLB)
  - 400 mm (150DL up to 22kW)
  - 500 mm (200DL up to 22kW)
  - 500 mm (all 30÷44 kW)
  - 550 mm (250DL up to 22kW)
  - 600 mm (300DL up to 22kW)

Pump type	KW	HP	Q=Capacity															
			l/min	0	1000	1200	1500	2000	2500	3000	3200	3400	3500	3600	3800	4000	4200	4400
			m/h	0	60	72	90	120	150	180	192	204	210	216	228	240	252	264
			H=Total head															
150DL 55.5	5.5	7.5		15.8	12.5	11.9	11.2	9.7	8.0	6.0	5.1	-	-	-	-	-	-	-
150DL 57.5	7.5	10		19.6	17.5	16.4	15.2	13.6	11.6	9.5	8.6	7.7	-	-	-	-	-	-
150DL 511	11	15		24.7	-	20.8	20.0	18.1	16.4	14.5	13.6	12.7	12.2	11.7	-	-	-	-
150DL 515	15	20		31.4	-	27.0	25.8	23.7	21.7	19.4	18.4	17.3	16.8	16.2	15.0	-	-	-
150DL 518.5	18.5	25		32.5	-	29.4	28.3	26.5	24.5	22.3	21.3	20.3	19.8	19.2	18.0	16.8	-	-
150DL 522	22	30		38.7	-	34.5	33.0	30.9	28.4	25.8	24.7	23.6	23.0	22.4	21.2	20.5	18.8	-
150DL 530	30	40		39.0	-	-	35.0	33.2	31.5	29.9	29.3	28.8	28.5	28.3	27.8	27.4	-	-
150DL 537	37	50		43.0	-	-	38.6	37.0	35.0	34.1	33.5	32.9	32.6	32.3	31.7	31.0	30.2	-
150DL 545	45	60		48.0	-	-	43.5	42.0	40.5	39.1	38.5	37.9	37.6	37.3	36.7	36.0	35.3	34.6

Pump type	KW	HP	Q=Capacity															
			l/min	0	1000	1500	2000	2500	3000	4000	4500	5000	5500	6000	7000	7500	8000
			m/h	0	60	90	120	150	180	240	270	300	330	360	420	450	480
			H=Total head															
200DL 55.5	5.5	7.5		12.0	9.8	8.7	7.7	6.8	5.8	3.5	-	-	-	-	-	-	-
200DL 57.5	7.5	10		15.5	-	12.5	11.5	10.5	9.4	7.4	6.5	-	-	-	-	-	-
200DL 511	11	15		19.7	-	16.5	15.6	14.6	13.5	11.3	10.2	9.0	-	-	-	-	-
200DL 515	15	20		23.9	-	-	20.1	19.0	17.9	15.6	14.3	13.0	11.5	-	-	-	-
200DL 518.5	18.5	25		26.5	-	-	23.3	22.2	20.9	17.9	16.3	14.6	12.8	-	-	-	-
200DL 522	22	30		34.9	-	-	29.0	27.2	25.3	21.1	19.0	17.0	15.1	-	-	-	-
200DL 530	30	40		39.7	-	-	-	32.2	30.6	27.6	25.9	24.2	22.5	20.7	16.7	-	-
200DL 537	37	50		43.0	-	-	-	35.8	34.4	31.1	29.6	28.1	26.5	24.8	21.0	19.1	-
200DL 545	45	60		48.0	-	-	-	40.5	39.0	36.0	34.5	33.0	31.5	30.0	26.4	24.5	22.5

Pump type	KW	HP	Q=Capacity															
			l/min	0	2000	3000	4000	5000	6000	6500	7000	7500	8000	8500	9000	10000	10500	11000
			m/h	0	120	180	240	300	360	390	420	450	480	510	540	600	630	660
			H=Total head															
250DL 57.5	7.5	10		13.6	10.1	8.5	6.9	5.3	3.8	3.0	-	-	-	-	-	-	-	-
250DL 511	11	15		20.2	15.5	13.2	11.1	9.0	7.0	6.0	5.0	-	-	-	-	-	-	-
250DL 515	15	20		25.2	19.5	16.8	14.2	11.8	9.2	8.0	6.9	6.0	-	-	-	-	-	-
250DL 518.5	18.5	25		27.0	22.2	19.7	17.0	14.4	11.5	10.1	8.7	7.3	-	-	-	-	-	-
250DL 522	22	30		27.8	23.2	20.8	18.4	16.0	13.4	12.1	10.8	9.5	8.2	6.9	-	-	-	-
250DL 530	30	40		36.0	-	28.2	26.2	24.0	22.0	20.9	19.4	18.4	17.0	15.6	14.0	10.0	-	-
250DL 537	37	50		40.0	-	33.8	31.5	29.2	27.0	25.9	24.8	23.5	22.2	20.8	19.3	16.5	15.0	-
250DL 545	45	60		45.0	-	37.7	35.2	32.8	30.6	29.3	28.0	26.7	25.4	24.2	23.0	20.0	18.5	17.0

Pump type	KW	HP	Q=Capacity												
			l/min	0	3000	4000	5000	6000	7000	8000	9000	10000	11000	12000	13000
			m/h	0	180	240	300	360	420	480	540	600	660	720	780
			H=Total head												
300DL 511	11	15		9.2	7.0	6.4	5.9	5.5	4.9	4.2	3.3	-	-	-	-
300DL 515	15	20		12.2	9.9	9.2	8.5	8.0	7.2	6.6	5.9	5.1	4.2	-	-
300DL 518.5	18.5	25		16.6	12.8	11.7	10.7	9.7	8.8	7.9	7.0	6.0	4.8	-	-
300DL 522	22	30		19.0	15.5	14.4	13.4	12.4	11.4	10.5	9.6	8.7	7.6	6.4	-
300DL 530	30	40		36.0	-	26.5	24.4	22.0	19.3	16.3	13.1	10.0	7.5	-	-
300DL 537	37	50		40.0	-	31.2	29.2	27.0	24.8	22.4	19.6	16.4	13.0	10.0	-
300DL 545	45	60		45.0	-	35.0	33.1	31.0	28.6	26.1	23.5	20.8	17.9	14.8	11.3

65DL51.5 (1.5 kW)

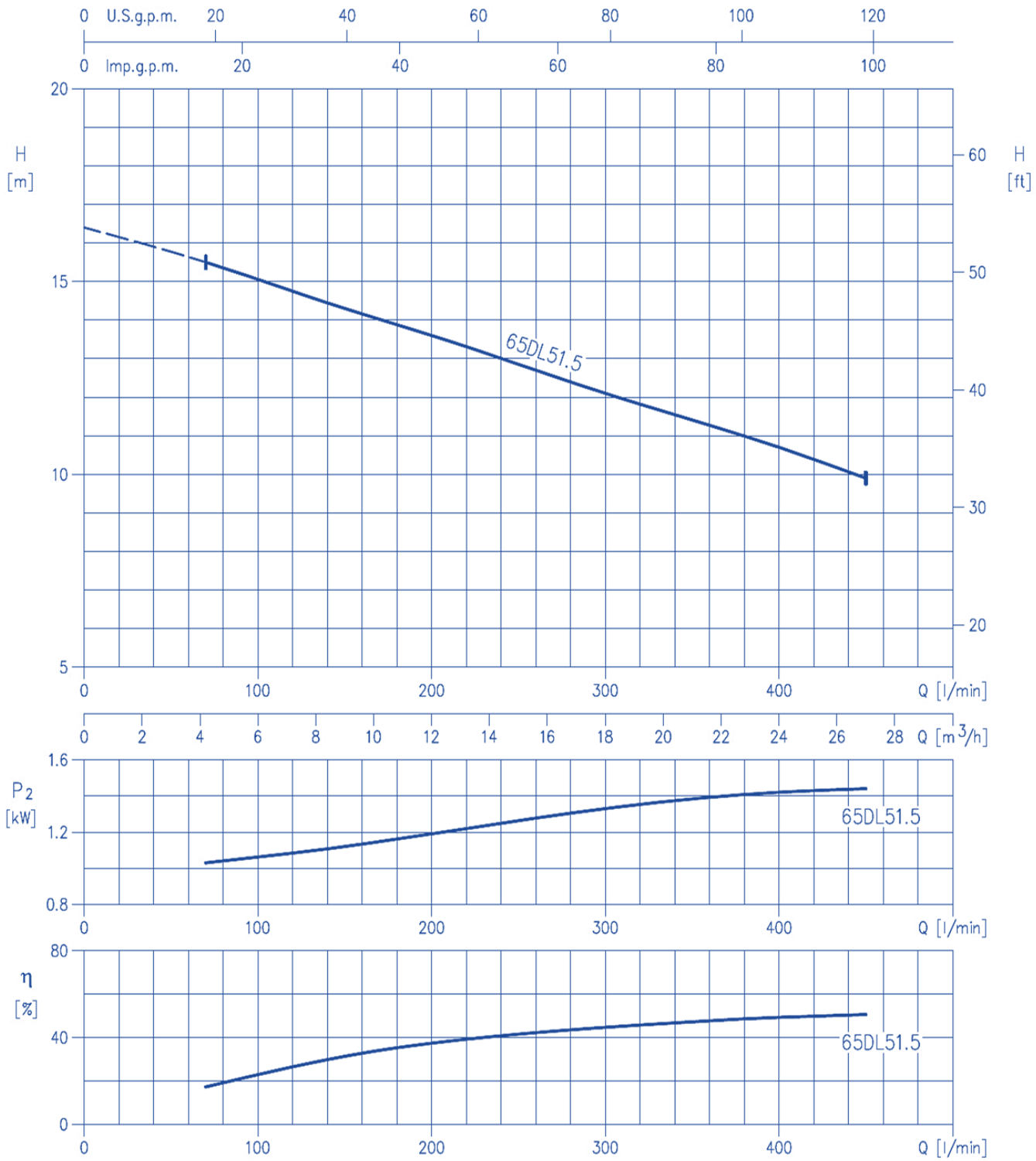

80DL51.5 (1.5 kW)
80DL52.2 (2.2 kW)
80DL53.7 (3.7 kW)
80DLC55.5 (5.5 kW)
80DLC57.5 (7.5 kW)

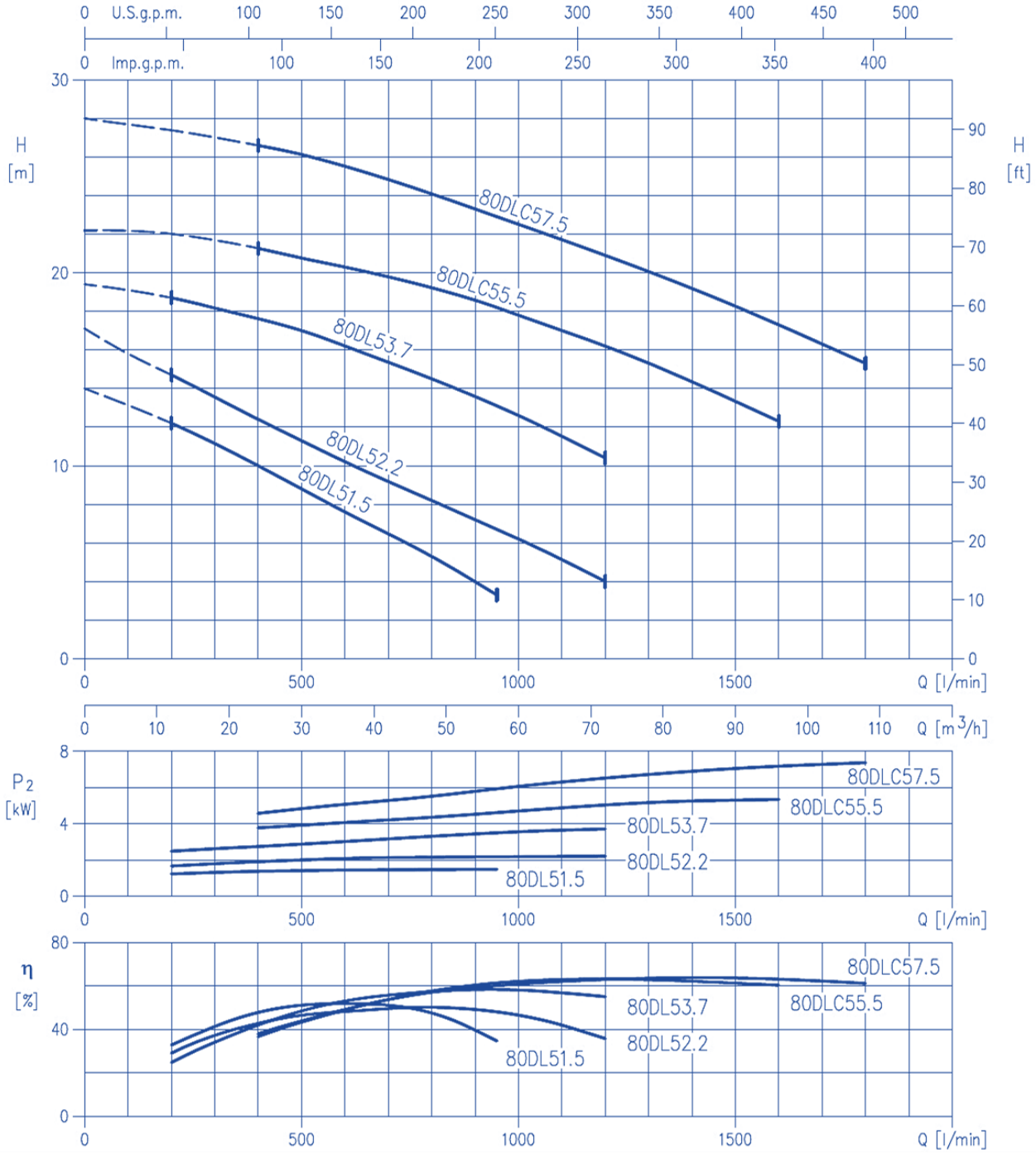

100DL53.7 (3.7 kW)
100DLB55.5 (5.5 kW)
100DLB57.5 (7.5 kW)
100DL511 (11 kW)
100DL515 (15 kW)
100DL518.5 (18.5 kW)

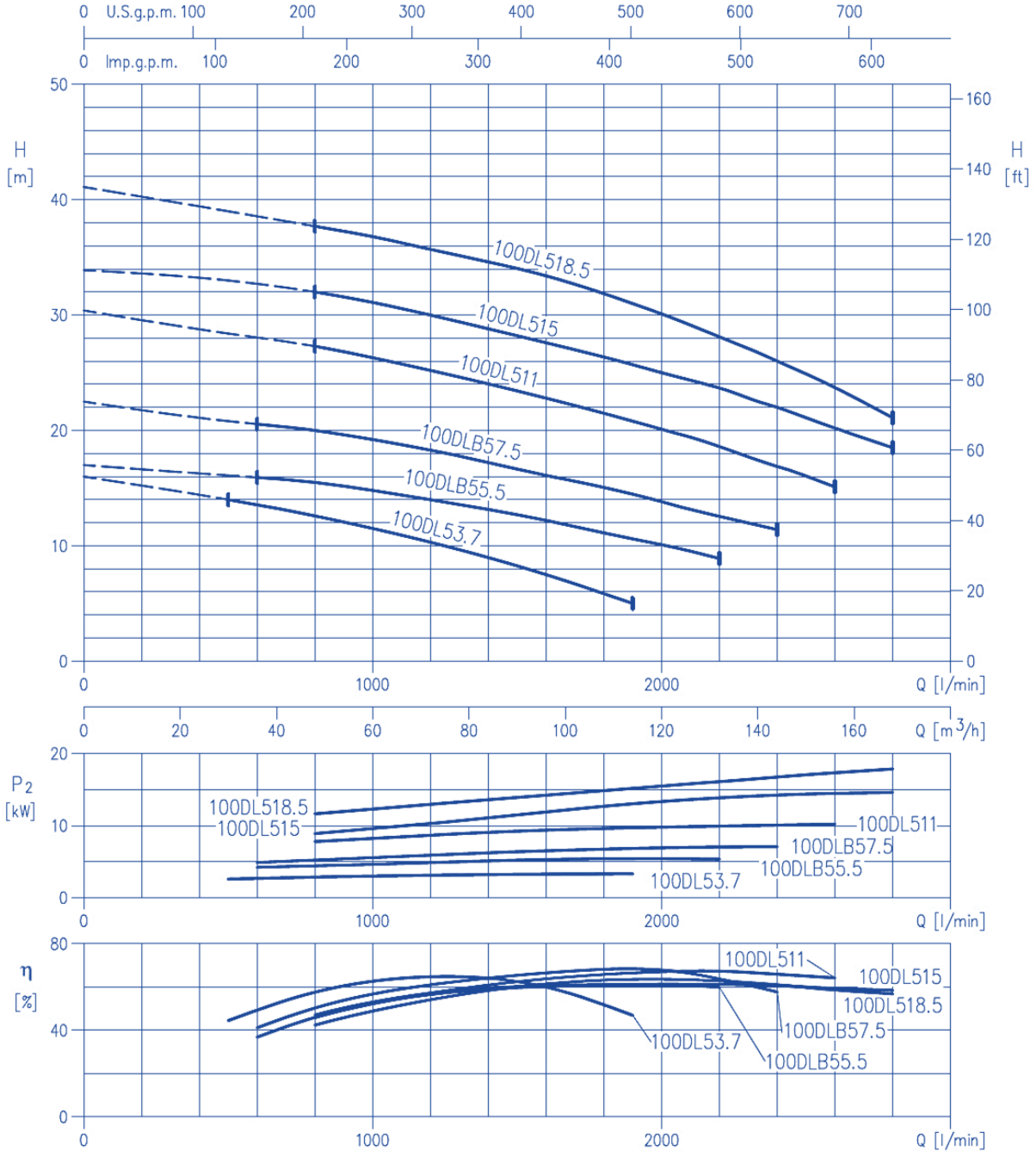

150DL55.5 (5.5 kW)
150DL57.5 (7.5 kW)
150DL511 (11 kW)
150DL515 (15 kW)
150DL518.5 (18.5 kW)
150DL522 (22 kW)

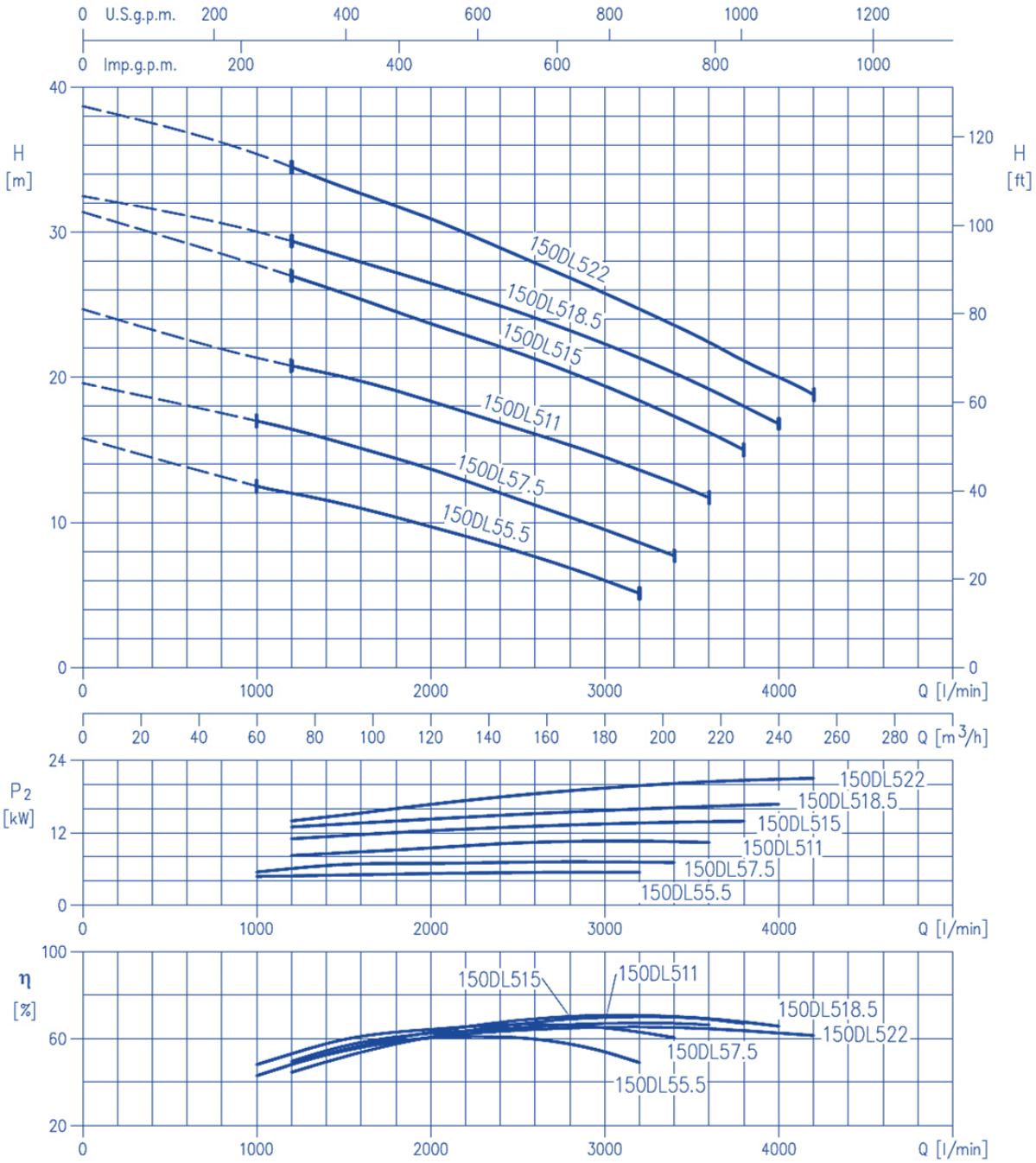

150DL530 (30 kW)
150DL537 (37 kW)
150DL545 (45 kW)

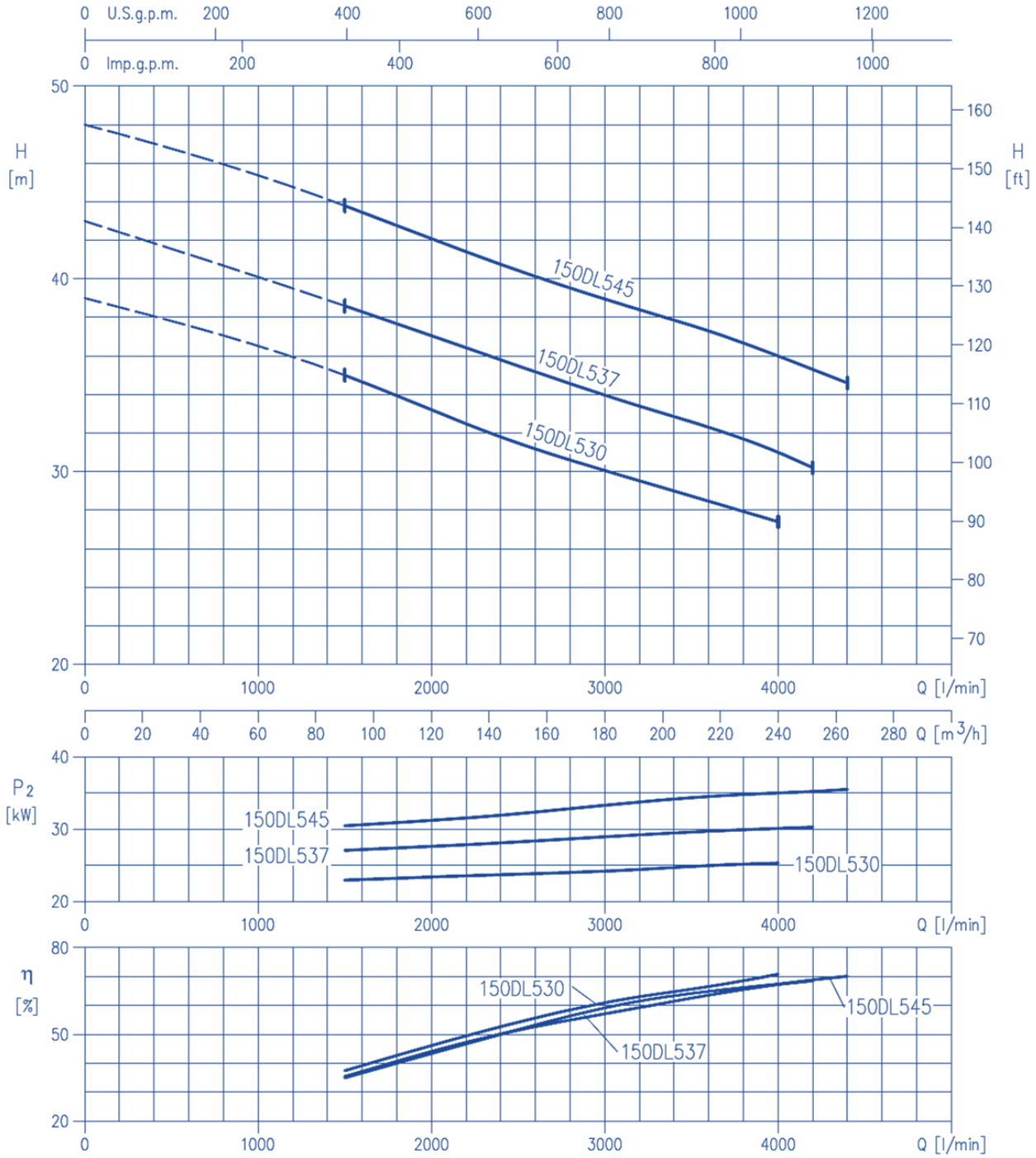

200DL55.5 (5.5 kW)
200DL57.5 (7.5 kW)
200DL511 (11 kW)
200DL515 (15 kW)
200DL518.5 (18.5 kW)
200DL522 (22 kW)

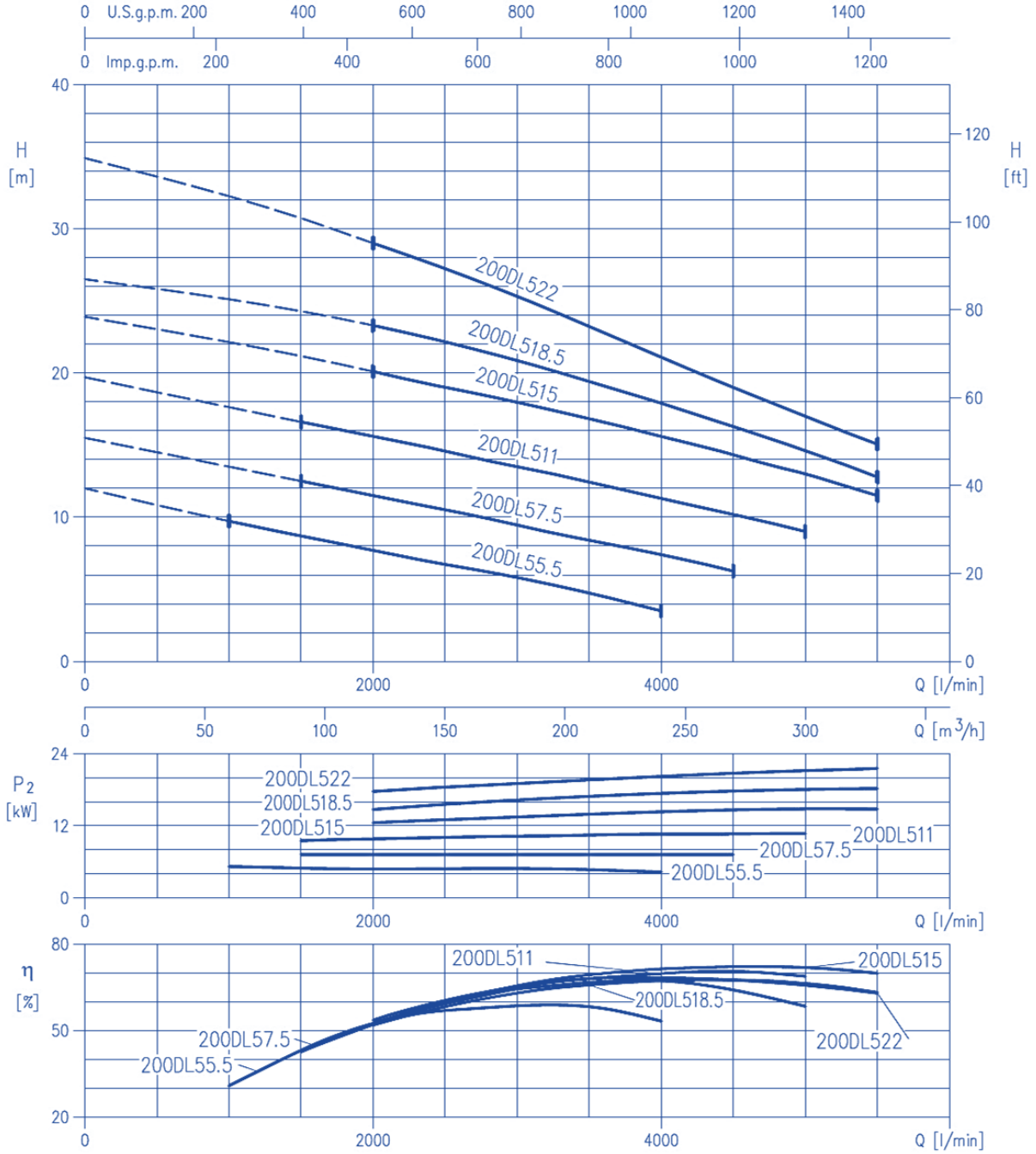

200DL530 (30 kW)
200DL537 (37 kW)
200DL545 (45 kW)

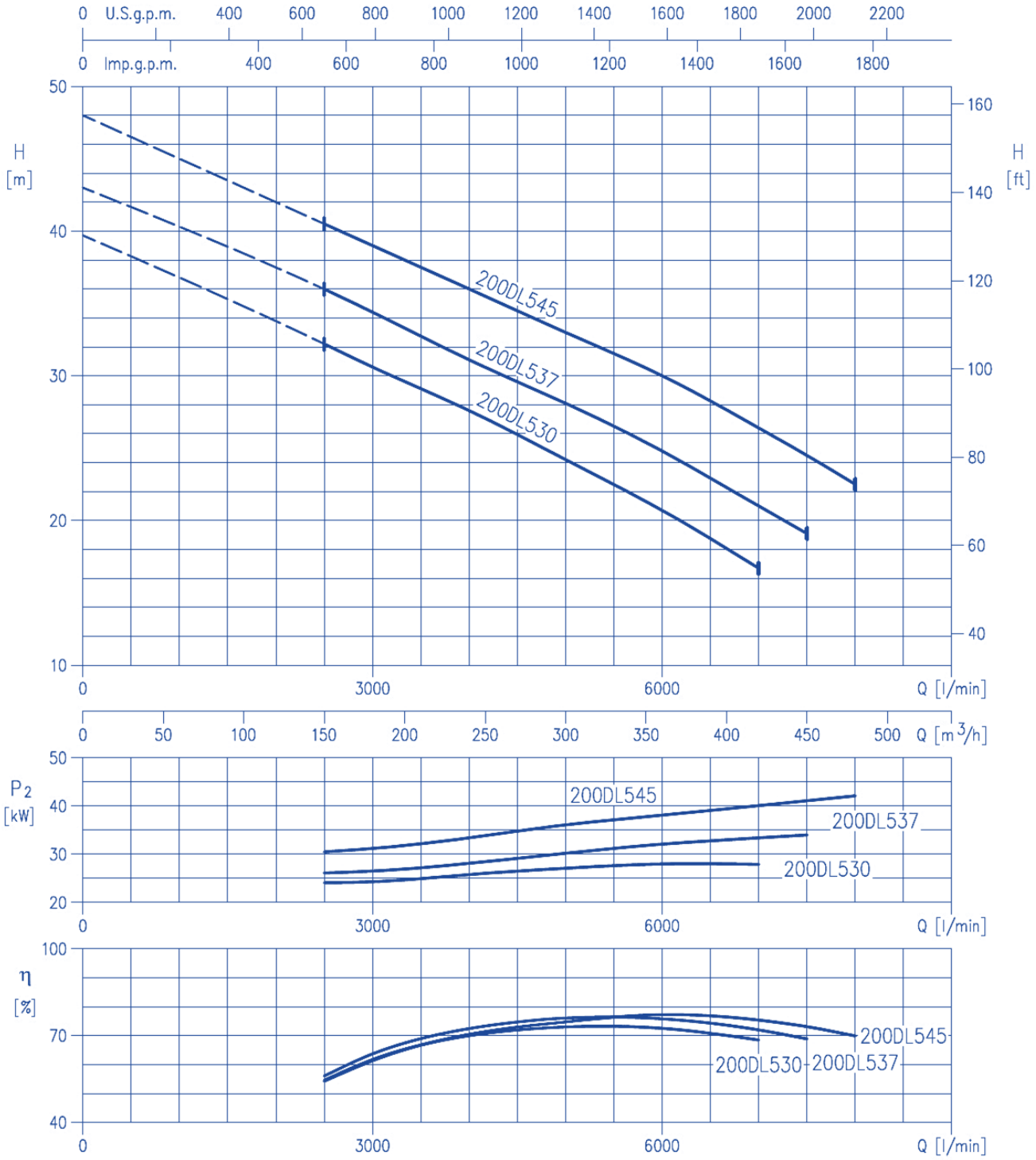

250DL57.5 (7.5 kW)
250DL511 (11 kW)
250DL515 (15 kW)
250DL518.5 (18.5 kW)
250DL522 (22 kW)

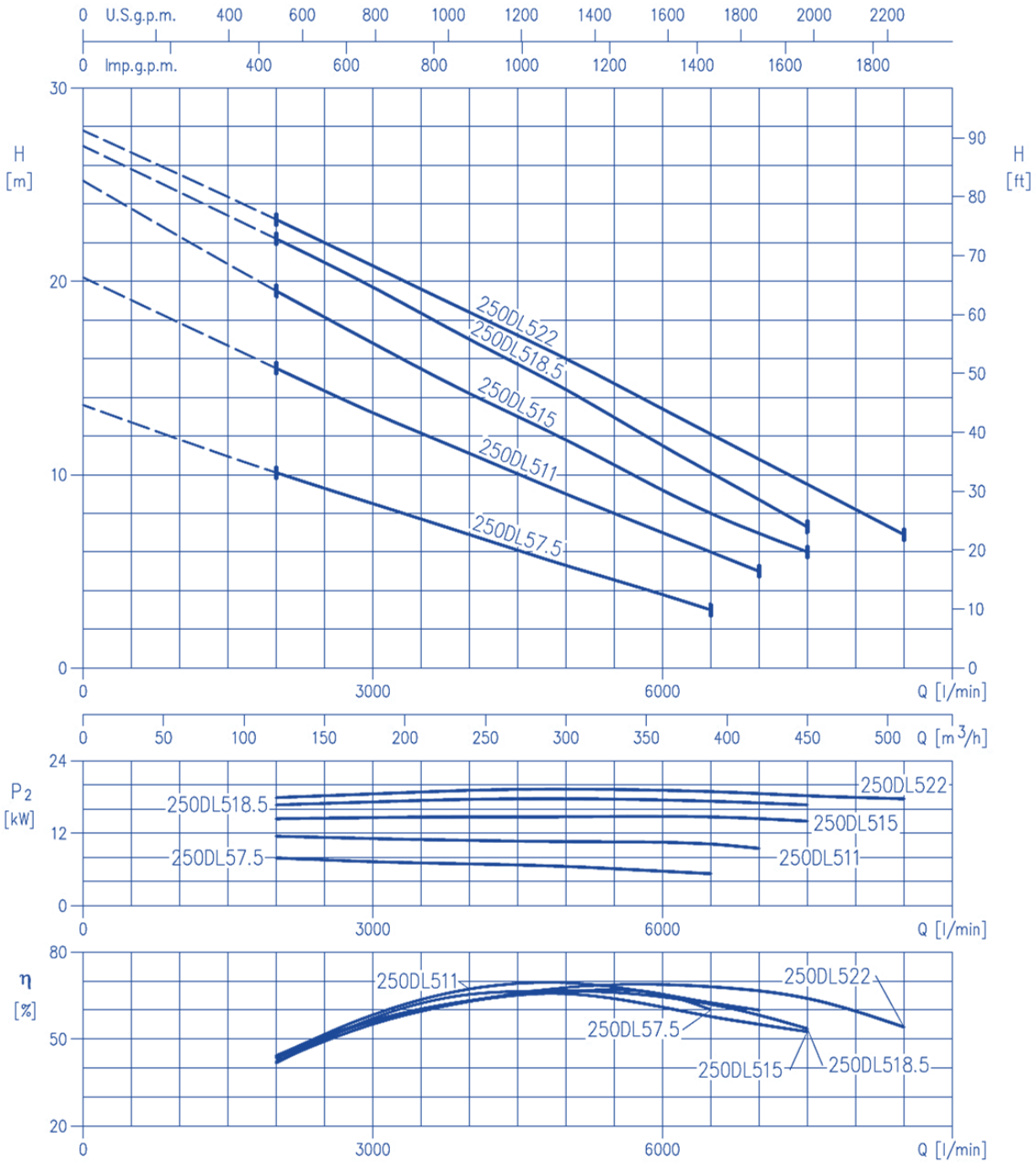

250DL530 (30 kW)
250DL537 (37 kW)
250DL545 (45 kW)

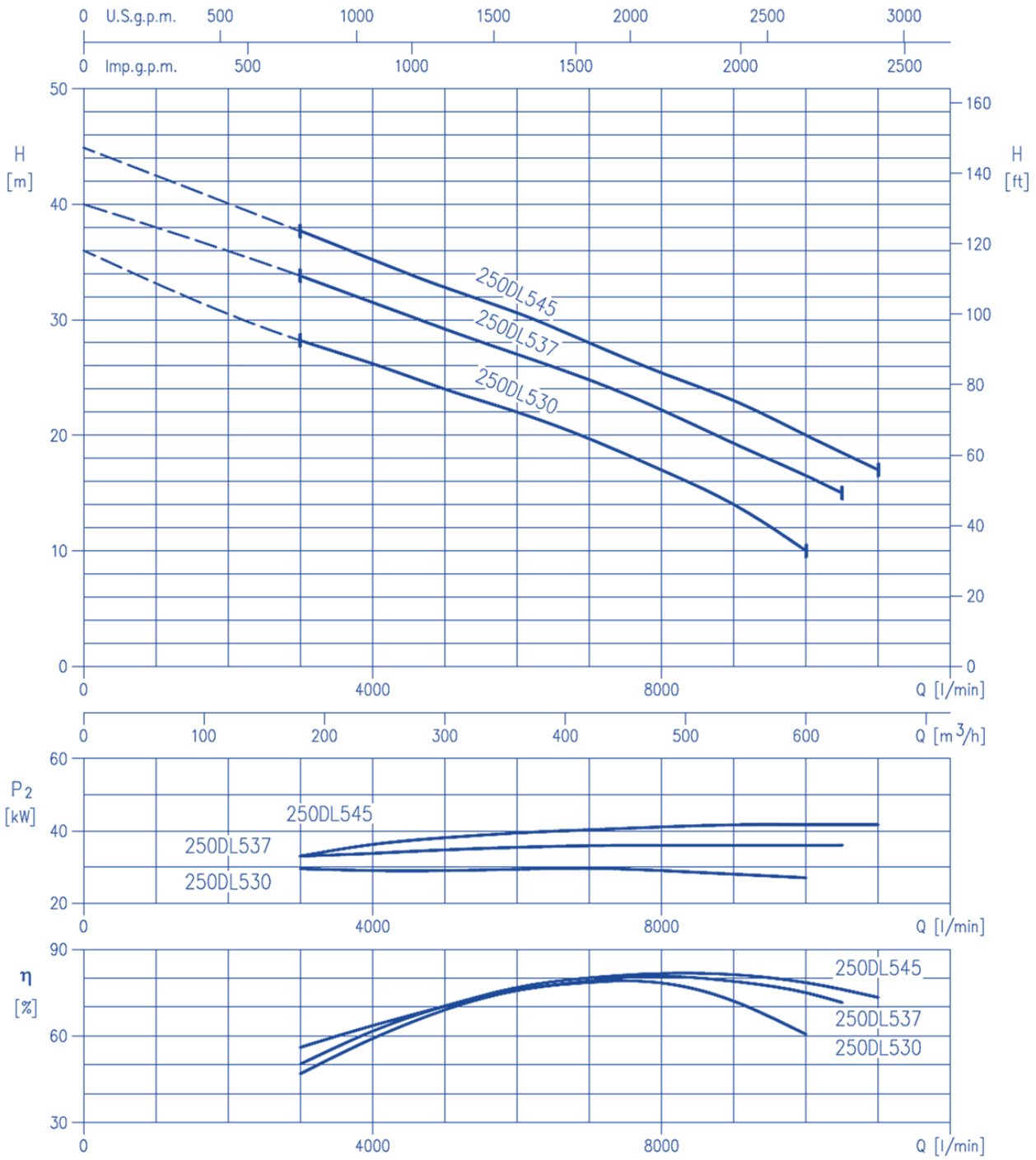

300DL511 (11 kW)
300DL515 (15 kW)
300DL518.5 (18.5 kW)
300DL522 (22 kW)

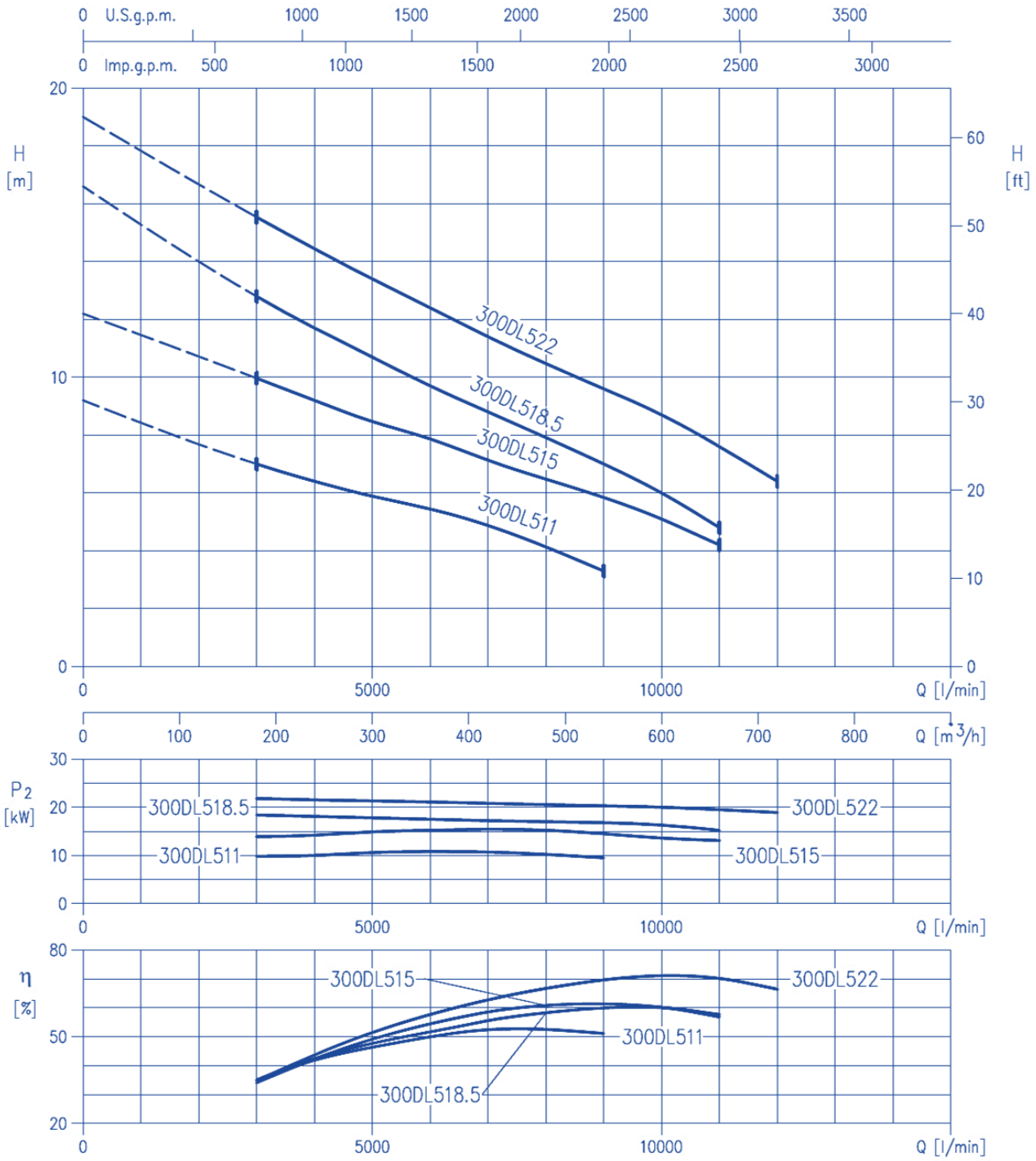

300DL530 (30 kW)
300DL537 (37 kW)
300DL545 (45 kW)

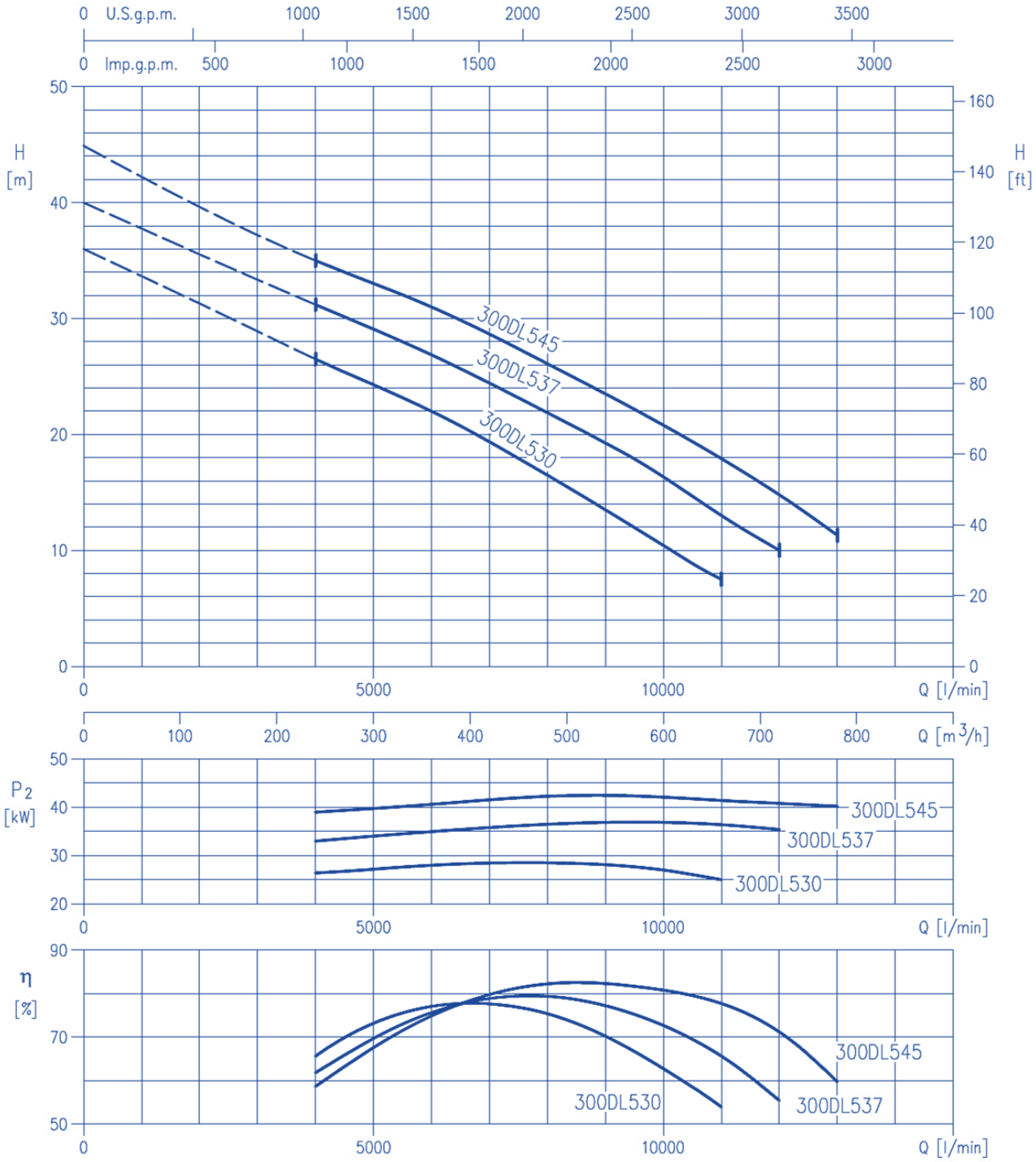

65DL, 65DL W/C (1.5 kW)
80DL, 80DL W/C (1.5÷3.7 kW)
100DL, 100DL W/C (3.7 kW)

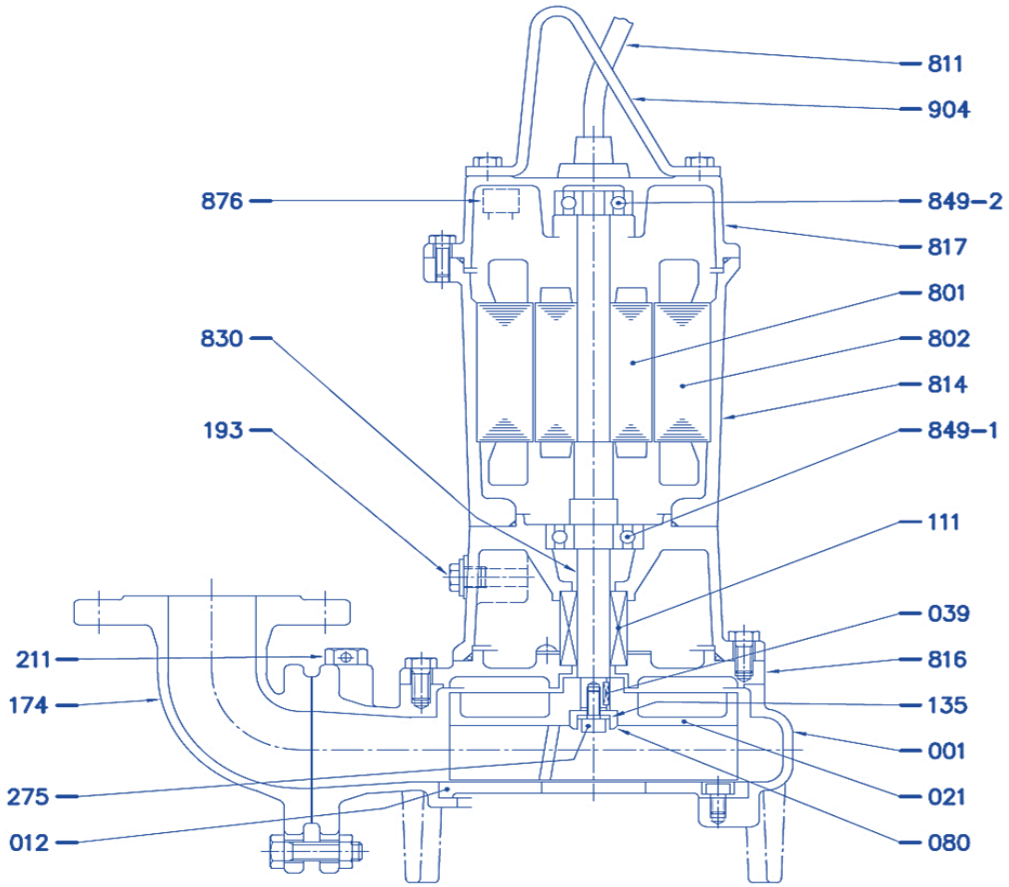

POS.	PART. NAME	MATERIAL	N° FOR UNIT
001	CASING	Cast iron EN-GHJL-200-EN 1561	1
012	SUCTION COVER	Cast iron EN-GHJL-200-EN 1561	1
021	IMPELLER	Cast iron EN-GHJL-200-EN 1561	1
039	KEY	EN 1.4028 (AISI420)	1
080	BUSHING	EN 1.4301 (AISI304)	1
111	MECHANICAL SEAL	-	1
135	SEAL WASHER	EN 1.4301 (AISI304)	1
174	DISCHARGE BEND	Cast iron EN-GHJL-200-EN 1561	1
193	Oil Plug	NBR/EN 1.4301 (AISI304)	1
211	AIRVENT VALVE	-	1
275	IMPELLER BOLT	EN 1.4301 (AISI304)	1

POS.	PART. NAME	MATERIAL	N° FOR UNIT
801	ROTOR	-	1
802	STATOR	-	1
811	SUBMERSIBLE CABLE	-	1
814	MOTOR FRAME	Cast iron EN-GHJL-200-EN 1561	1
816	POWER SIDE BRACKET	Cast iron EN-GHJL-200-EN 1561	1
817	OPPOSITE SIDE BRACKET	Cast iron EN-GHJL-200-EN 1561	1
830	SHAFT	EN 1.4006 (AISI403)	1
876	PROTECTOR	-	1
849-1	BALL BEARING	-	1
849-2	BALL BEARING	-	1
904	LIFTING HANGER	Stainless Steel	1

80DL (5.5÷7.5 kW)
100DL (5.5÷18.5 kW), 100DL W/C (5.5÷7.5 kW)
150DL (5.5÷22 kW), 200DL (5.5÷22 kW)
250DL (7.5÷22 kW), 300DL (11÷22 kW)

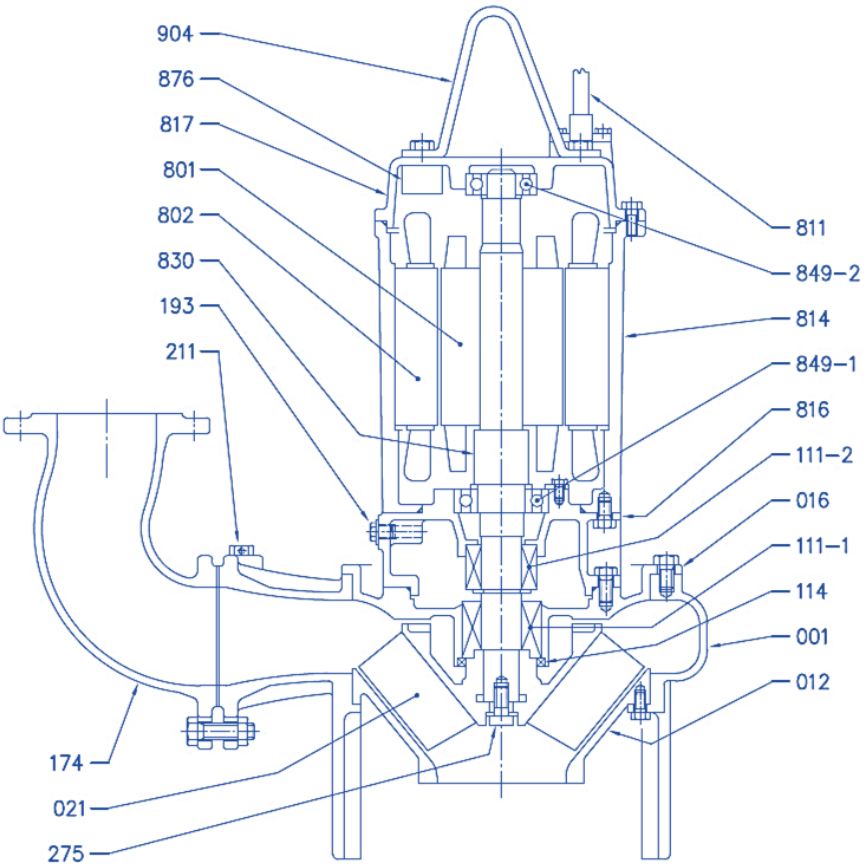

POS.	PART. NAME	MATERIAL	N° FOR UNIT
001	CASING	Cast iron EN-GHJL-200-EN 1561	1
012	SUCTION COVER	Cast iron EN-GHJL-200-EN 1561	1
016	MECHANICAL SEAL COVER	Cast iron EN-GHJL-200-EN 1561	1
021	IMPELLER	Cast iron EN-GHJL-200-EN 1561	1
111-1	MECHANICAL SEAL	-	1
111-2	MECHANICAL SEAL	-	1
114	OIL SEAL	NBR	1
174	DISCHARGE BEND	Cast iron EN-GHJL-200-EN 1561	1
193	OIL PLUG	NBR/EN 1.4301 (AISI304)	1
211	AIRVENT VALVE [1]	-	1
275	IMPELLER BOLT	EN 1.4301 (AISI304)	1

POS.	PART. NAME	MATERIAL	N° FOR UNIT
801	ROTOR	-	1
802	STATOR	-	1
811	SUBMERSIBLE CABLE	-	1
814	MOTOR FRAME	Cast iron EN-GHJL-150-EN 1561	1
816	POWER SIDE BRACKET	Cast iron EN-GHJL-150-EN 1561	1
817	OPPOSITE SIDE BRACKET	Cast iron EN-GHJL-150-EN 1561	1
830	SHAFT	EN 1.4006 (AISI403)	1
849-1	BALL BEARING	-	1
849-2	BALL BEARING	-	1
876	PROTECTOR	-	1
904	LIFTING HANGER	Stainless Steel	1

150DL (30÷45 kW), 200DL (30÷45 kW)
250DL (30÷45 kW), 300 DL(30÷45 kW)

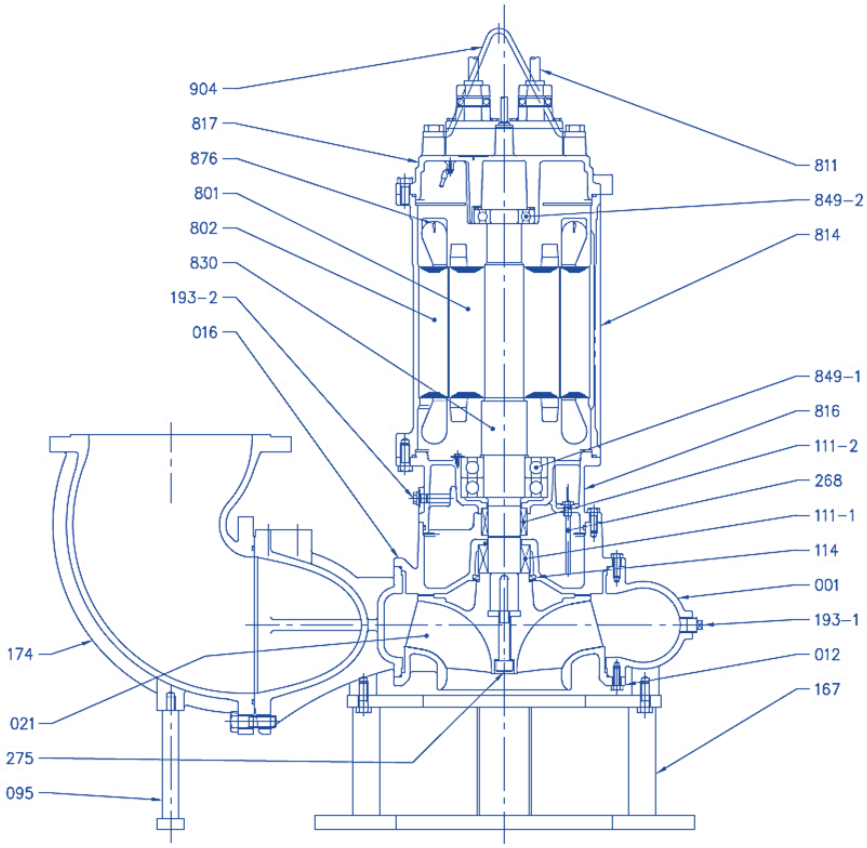

POS.	PART. NAME	MATERIAL	N° FOR UNIT
001	CASING	Cast iron EN-GHJL-200-EN 1561	1
012	SUCTION COVER	Cast iron EN-GHJL-200-EN 1561	1
016	MECHANICAL SEAL COVER	Cast iron EN-GHJL-200-EN 1561	1
021	IMPELLER	Cast iron EN-GHJL-200-EN 1561	1
095	STAY [1]	EN 1.4301 (AISI304)	
111-1	MECHANICAL SEAL	-	1
111-2	MECHANICAL SEAL	-	1
114	OIL SEAL	NBR	1
174	DISCHARGE BEND	Cast iron EN-GHJL-200-EN 1561	1
193-2	OIL PLUG + GASKET	NBR/EN 1.4301 (AISI304)	1
193-2	PLUG	EN 1.4301 (AISI304)	1
211	AIRVENT VALVE [2]	-	1

POS.	PART. NAME	MATERIAL	N° FOR UNIT
275	IMPELLER BOLT	EN 1.4301 (AISI304)	1
801	ROTOR	-	1
802	STATOR	-	1
811	SUBMERSIBLE CABLE	-	1
814	MOTOR FRAME	Cast iron EN-GHJL-150-EN 1561	1
816	POWER SIDE BRACKET	Cast iron EN-GHJL-150-EN 1561	1
817	OPPOSITE SIDE BRACKET	Cast iron EN-GHJL-150-EN 1561	1
830	SHAFT	EN 1.4006 (AISI403)	1
849-1	BALL BEARING	-	1
849-2	BALL BEARING	-	1
876	PROTECTOR	-	1
904	LIFTING HANGER	Stainless Steel	1

MECHANICAL SEALS: TYPE A(20÷45), EAN(30÷45)

Type A (-20, -25, -30, -35)

No.	Part Name	Material
1	Packing	NBR Rubber
2	Floating Ring	Ceramic
3	Seal Ring	Carbon Graphite
4	Spring	Aisi 304
5	Seal Ring	Silicon Carbide
6	Floating Ring	Silicon Carbide
7	Packing	NBR Rubber

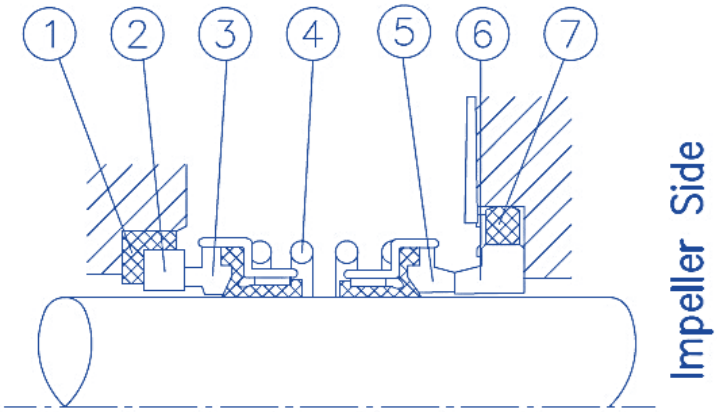

Type A (-40, -45)

No.	Part Name	Material
1	Packing	NBR Rubber
2	Seal Ring	Carbon Graphite
3	Floating Ring	Ceramic
4	Snap Ring	Spring Steel
5	Snap Ring	Spring Steel
6	Floating Ring	Silicon Carbide
7	Seal Ring	Silicon Carbide
8	Spring	Aisi 304

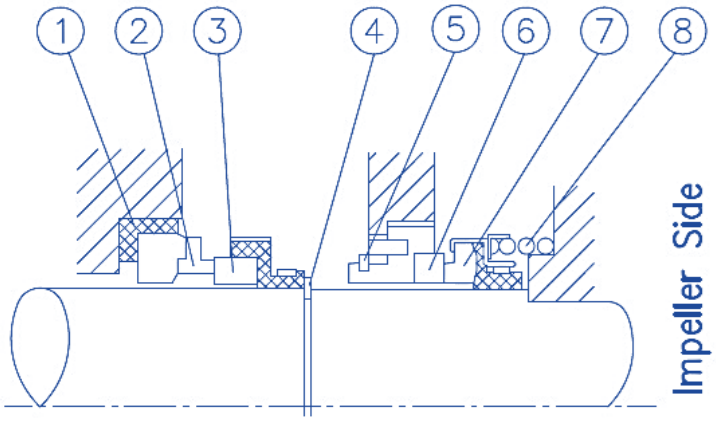

Type EAN (-30, -40, -45)

No.	Part Name	Material
1	Packing	NBR Rubber
2	Floating Ring	Ceramic
3	Seal Ring	Carbon Graphite
4	Spring	Aisi 304
5	Seal Ring	Silicon Carbide
6	Floating Ring	Silicon Carbide
7	Packing	NBR Rubber

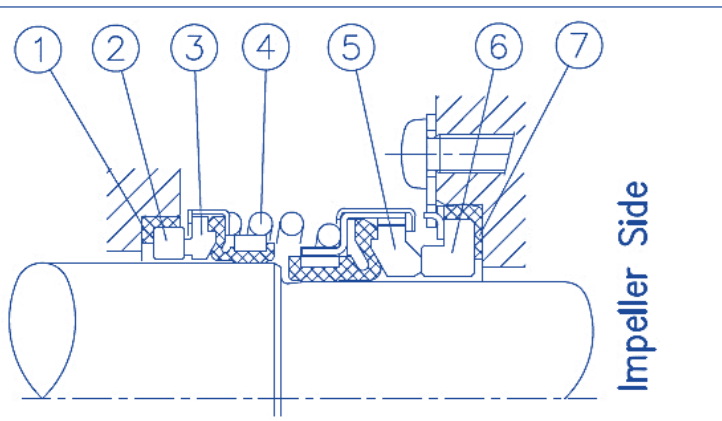

MECHANICAL SEALS: TYPE EAN-60

Type A-60

No.	Part Name	Material
1	Parallel Pin	AISI 316
2	O - Ring	NBR Rubber
3	Mating Ring	Silicon Carbide
4	Seal Ring	Silicon Carbide
5	Bellows	NBR Rubber
6	Case	AISI 304
7	Case	AISI 304
8	Drive Ring	AISI 304
9	Spring	AISI 304
10	Spring Retainer	AISI 304
11	Packing	NBR Rubber
12	Mating Ring	Ceramics
13	Seal Rings	Carbon
14	Bellows	NBR Rubber
15	Case	AISI 304
16	Case	AISI 304
17	Drive Ring	AISI 304
18	Spring	AISI 304
19	Spring Retainer	AISI 304

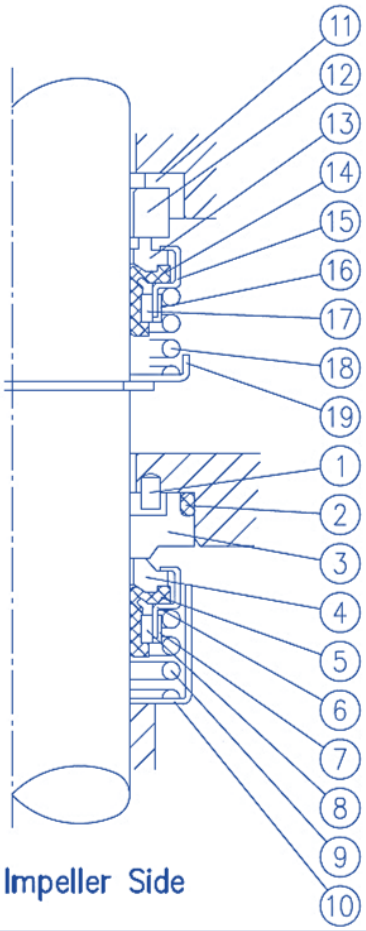

DL, DL W/C

Size	Model	Output [kW]	Mechanical Seal Type	Oil Q.ty [cc]	Bearings Bottom	Bearings Top
65	65DL51.5(W/C)	1.5	A-25	920	6306ZZ	6204ZZ
80	80DL51.5(W/C)	1.5				
	80DL52.2(W/C)	2.2	A-30	1380	6307ZZ	6205ZZ
	80DL53.7(W/C)	3.7			6308ZZ	6205ZZ
	80DLC55.5	5.5	A-40	2500	6309ZZ	6306ZZ
	80DLC57.5	7.5				
100	100DL53.7(W/C)	3.7	A-30	1380	6308ZZ	6205ZZ
	100DLB55.5(W/C)	5.5	A-40	2500	6309ZZ	6306ZZ
	100DLC55.5	5.5				
	100DLB57.5(W/C)	7.5				
	100DLC57.5	7.5				
	100DL511	11		3500	6313ZZ	6308ZZ
	100DL515	15	A-45	6200	6315ZZ	6309ZZ
	100DL518.5	18.5				
150	150DL55.5	5.5	A-40	2500	6309ZZ	6306ZZ
	150DL57.5	7.5				
	150DL511	11		3500	6313ZZ	6308ZZ
	150DL515	15	A-45	6200	6315ZZ	6309ZZ
	150DL518.5	18.5				
	150DL522	22				
	150DL530	30		7300	6314ZZDR	3690ZZ
	150DL537	37	A-60	8900	6315ZZDR	6310ZZ
	150DL545	45				
200	200DL55.5	5.5	A-40	2500	6309ZZ	6306ZZ
	200DL57.5	7.5				
	200DL511	11		3500	6313ZZ	6308ZZ
	200DL515	15	A-45	6200	6315ZZ	6309ZZ
	200DL518.5	18.5				
	200DL522	22				
	200DL530	30		7300	6314ZZDR	3690ZZ
	200DL537	37	A-60	8900	6315ZZDR	6310ZZ
	200DL545	45				
250	250DL57.5	7.5	A-40	2500	6309ZZ	6306ZZ
	250DL511	11		3500	6313ZZ	6308ZZ
	250DL515	15	A-45	6200	6315ZZ	6309ZZ
	250DL518.5	18.5				
	250DL522	22				
	250DL530	30		6900	6314ZZDR	3690ZZ
	250DL537	37	A-60	9000	6315ZZDR	6310ZZ
	250DL545	45				
300	300DL511	11	A-40	3500	6313ZZ	6308ZZ
	300DL515	15	A-45	6200	6315ZZ	6309ZZ
	300DL518.5	18.5				
	300DL522	22				
	300DL530	30		6900	6314ZZDR	3690ZZ
	300DL537	37	A-60	9000	6315ZZDR	6310ZZ
	300DL545	45				

DL

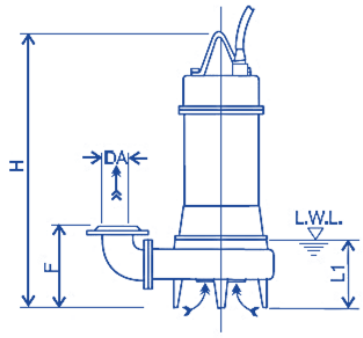

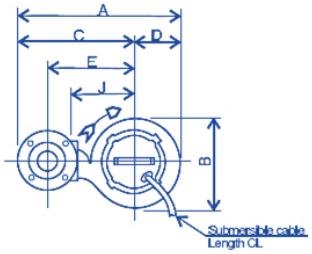

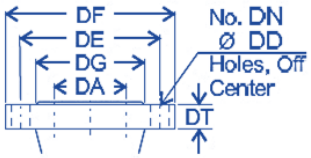

Discharge flange dimensions [mm] - EN 1092-2							
Type	DA	DE	DF	DG	DT	DN	DD
Round	65	145	185	118	17	4	19
	80	160	200	132	19	8	
	100	180	220	156	21		
	150	240	285	211	23		23
	200	295	340	266			
	250	350	395	319	25	12	
	300	400	445	370	24		

Dimensions [mm]													
Size DA	Model	Output [kW]	A	B	C	D	E	F	H	J	L1 (*)	CL [m]	Weight [kg]
65	65DL51.5	1.5	497	291	353	144	265	200	576	200	140	10	52
80	80DL51.5	1.5	524	292	378	146	285	220	597	210	165		55
	80DL52.2	2.2	542	308	388	154	295		654	220			67
	80DL53.7	3.7	567	328	403	164	310		687	235			75
	80DLC55.5	5.5	618	379	428	190	335	307	753	260	205		134
	80DLC57.5	7.5	648	399	448	200	355	305	751	280			148
100	100DL53.7	3.7	614	335	445	169	340	250	706	235	185		79
	100DLB55.5	5.5	646	369	460	186	355	323	768	250	205		123
	100DLC55.5	5.5	660	379	470	190	365	322	753	260			134
	100DLB57.5	7.5	673	385	480	193	375	323	760	270			141
	100DLC57.5	7.5	690	399	490	200	385	320	751	280			148
	100DL511	11	701	402	500	201	395	323	859	290			180
	100DL515	15	741	441	520	221	415	330	954	310			230
	100DL518.5	18.5							958				285
150	150DL55.5	5.5	750	398	550	200	410	381	799	280	245		146
	150DL57.5	7.5	780	418	570	210	430	377	784	300			158
	150DL511	11	810	438	590	220	450		883	320			199
	150DL515	15							972				237
	150DL518.5	18.5	848	476	610	238	470	381	979	340			300
	150DL522	22											325
	150DL530	30	912	520	650	262	510	468	1284	360	486		350
	150DL537	37							1404		494		350
	150DL545	45											350
200	200DL55.5	5.5	832	430	615	217	450	414	826	300	285		160
	200DL57.5	7.5	863	453	635	228	470	410	809	320			176
	200DL511	11							908				212
	200DL515	15	896	479	655	241	490	411	995	340			260
	200DL518.5	18.5	932	512	675	257	510	415	1001	360			305
	200DL522	22											330
	200DL530	30	937	520		262		483	1284		486		350
	200DL537	37							1404		494		370
	200DL545	45											370
250	250DL57.5	7.5	969	525	700	269	500	622	904	370	400		260
	250DL511	11	993	541	720	273	520	634	1000	390			320
	250DL515	15	1007	549	730	277	530	646	1086	400			380
	250DL518.5	18.5							1089				420
	250DL522	22											440
	250DL530	30	1125	660	790	335	590	706	1336	460	538		458
	250DL537	37							1475		565		522
	250DL545	45											540
300	300DL511	11	1100	588	798	302	575	671	1050	420	450		365
	300DL515	15							1131	440			395
	300DL518.5	18.5	1135	618	818	317	595	668					440
	300DL522	22											465
	300DL530	30	1172	660	838	335	615	726	1336	460	538		458
	300DL537	37							1475		565		522
	300DL545	45											540

65DL, 80DL (1.5÷3.7 kW) with QDC

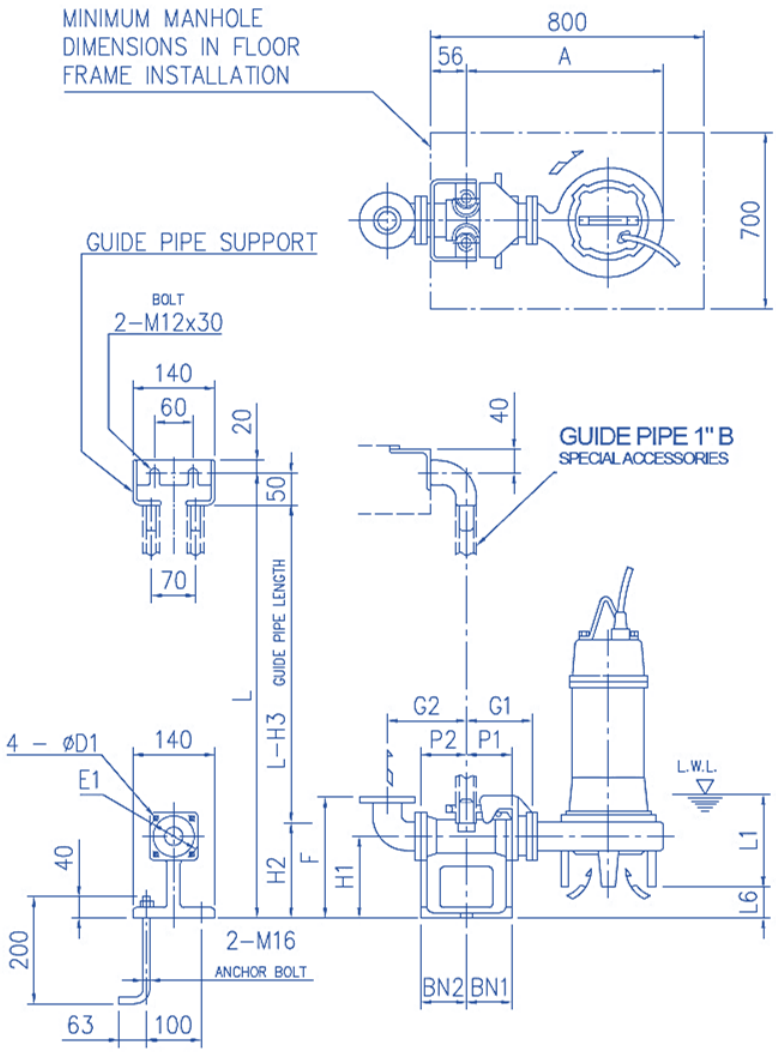

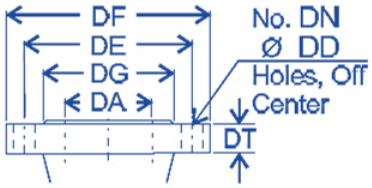

Discharge flange dimensions [mm] - EN 1092-2							
Type	DA	DE	DF	DG	DT	DN	DD
Round	65	145	185	118	17	4	19
	80	160	200	132	19	8	

Dimensions [mm]																			
Size DA	Model	Output [kW]	A	P1	P2	G1	G2	F	H1	H2	H3	L1 (*)	L6	BN1	BN2	D1	E1	QDC Model	QDC Weight [kg]
65	65DL51.5	1.5	464	75	95	120	160	250	145	190	240	140	50	75	95	12	140	LM65	14
80	80DL51.5	1.5	481		90	125	165	285	175	230	280	165	65		90	15	155	LM80	17
	80DL52.2	2.2	499																
	80DL53.7	3.7	524																

80DL (5.5÷7.5), 100DL with QDC

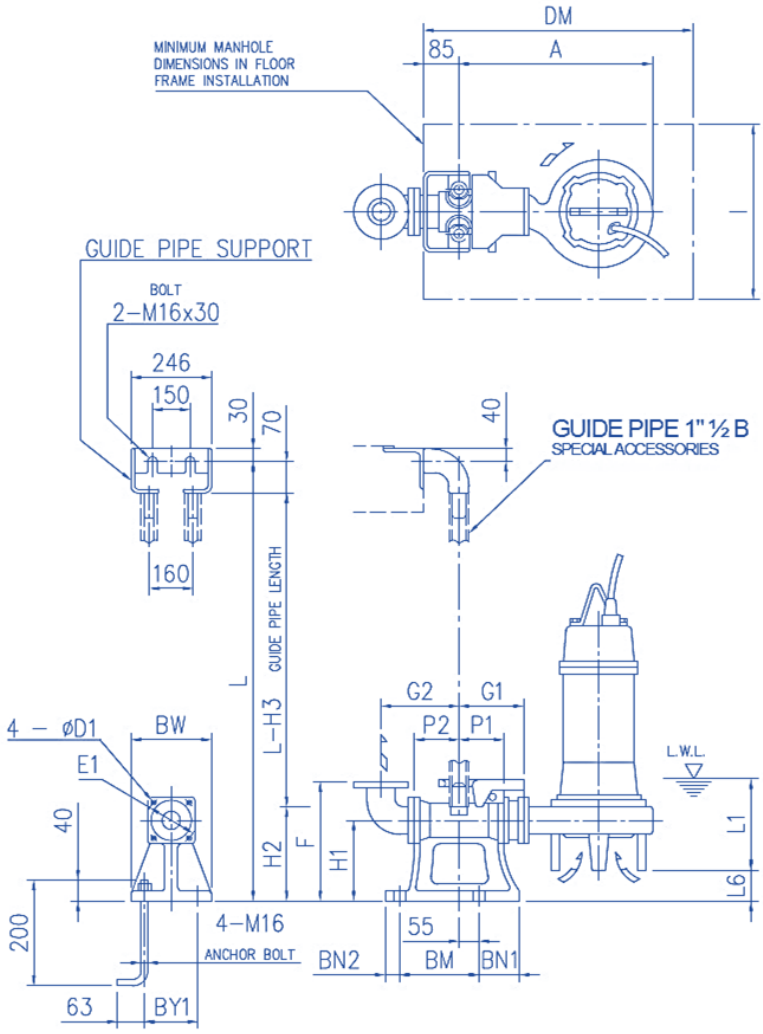

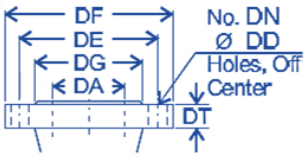

Discharge flange dimensions [mm] - EN 1092-2							
Type	DA	DE	DF	DG	DT	DN	DD
Round	80	160	200	132	19	8	19
	100	180	220	156	21		

Dimensions [mm]																								
Size DA	Model	Output [kW]	A	P1	P2	G1	G2	F	H1	H2	H3	L1 (*)	L6	BN1	BN2	BM	BY1	BW	DM	I	D1	E1	QDC Model	QDC Weight [kg]
80	80DLC55.5	5.5	635	105	120	185	195	350	240	255	325	205	43	100	40	220	180	230	800	700	15	155	LL80	44
	80DLC57.5	7.5	665										45											
100	100DL53.7	3.7	589		105		210	365		265	335	185	115								19	175	LL100	46
	100DLB55.5	5.5	621									205	42											
	100DLC55.5	5.5	635		120		225			255	325		43								15	155	LL80	44
	100DLB57.5	7.5	648		105		210			265	335		42								19	175	LL100	46
	100DLC57.5	7.5	665		120		225			255	325		45								15	155	LL80	44
	100DL511	11	676		105		210			265	335		42						1000		19	175	LL100	46
	100DL515	15	716										35											
	100DL518.5	18.5																						