شرکت بوستر کار آب صنعت پارین

Boosterkar
www.boosterkar.ir

Email:Boosterkar@gmail.com
حمید حسنی
Boosterkar.ir

کیفیت برتر

بوستر کار آب صنعت پارین

www.Boosterkar.ir

Boosterkar
www.Boosterkar.ir

بوستر کار آب صنعت پارین

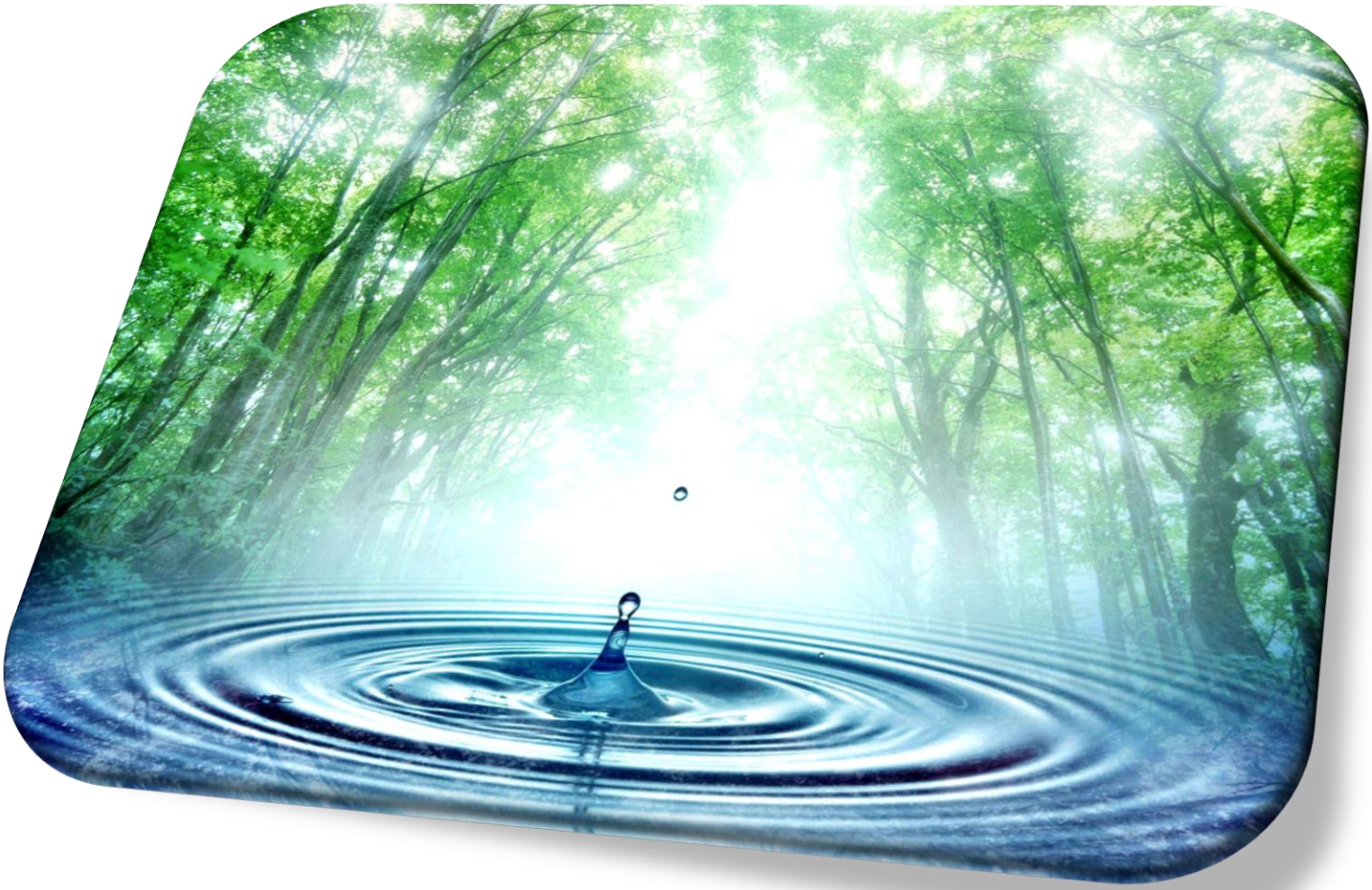

بوستر کار آب صنعت پارین نماینده فروش شرکت ابارا

www.Boosterkar.ir

خیابان سعدی جنوبی، روبروی بانک ملی، مجتمع تجاری سعدی، طبقه ۱، واحد ۱۱۳
۰۲۱۳۳۹۵۹۱۴۱

بوستر کار آب صنعت پارین

معرفی

شرکت بوستر کار از سال ۱۳۷۲ بعنوان یکی از حامیان صنعت کشور با جمعی از مجربترین متخصصان و تکنسینهای فنی در زمینه آب و صنعت در خدمت کشور بوده است. در سال ۱۳۸۰ با به کارگیری تکنولوژی صنعت اروپا و با ارائه محصولات معتبر دنیا از قبیل :

(EBARA- AEG –SIEMENS –VEM –LOWARA –PENTAX –BONFIGLIOLI)

توانسته محصولات خود را در رابطه با ساخت بوستر ، پمپ های آبرسانی و آتشنشانی، جهت برجها، مجتمع های مسکونی، ادارات، بیمارستانها، مجموعه های ورزشی و... به کشور اسلامی ایران ارائه دهد .

یکی از ویژگیهای متمایز کننده ی برون سازمانی بوستر کار تفاوت در نوع ارائه خدمات، قیمت و همچنین بهره گیری از پشتوانه قدرتمند سخت افزاری و نرم افزاری (در زمینه طراحی و ساخت سفارشات صنعتی) از قبیل:

۱. گیربکس های مرکب
۲. هلیکال
۳. هالوشافت
۴. دور متغییر، با کنترل دورهای فرکانسی) اینورتر) مکانیکی
۵. ارائه بوستر پمپ های دورمتغییر (با بکارگیری تکنولوژی اینورتر و قرار دادن سنسورهای هوشمند که نسبت به میزان مصرف آب ، اطلاعات لازم را جهت تغیر دور موتور به اینورتور ارسال می نماید و موجب صرفه جویی در مصرف آب و برق و جلو گیری از زود مستحلک شدن لوله ها و پمپ ها میشود)

میباشد .z

ما پس از تدوین برنامه استراتژیک خود، با ایجاد سازمانهای فروش، گارانتی و خدمات پس از فروش با قیمت مناسب به عنوان سازمانی پویا و مشتری گرا فعالیت می کنیم.

خیابان سعدی جنوبی، روبروی بانک ملی، مجتمع تجاری سعدی، طبقه ۱، واحد ۱۱۳
۰۲۱۳۳۹۵۹۱۴۱

درباره شرکت ابارا

شرکت ابارا به عنوان یکی از برندهای تولیدکننده ماشین آلات صنعتی در سراسر جهان می باشد، که از جمله این محصولات می توان به سیستم های مهندسی، درمانی، مکانیکی و شیمیایی، سیستم های وکیوم، کمپرسور ها، پمپ ها و دیگر محصولات مشابه اشاره نمود.

این شرکت از سال ۱۹۱۲ توسط Ariya Inokuchi فعالیت خود را آغاز کرده و همواره کیفیت سرلوحه کار این مجموعه بوده است.

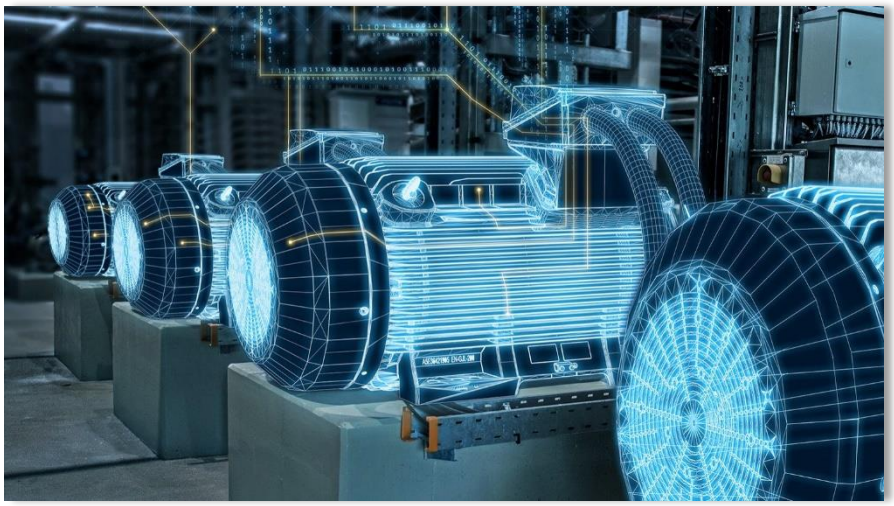

بیش از ۵۰۰ نفر روزانه در این کارخانه فعالیت دارند. این شرکت با بیش از ۱۰۰ سال تجربه در زمینه طراحی و تولید انواع الکتروپمپ با کاربری های مسکونی و صنعتی یک از پیشتازان جهانی می باشد. فلسفه و شعار ابارا، کیفیت، راهکاری بهینه و زندگی می باشد و هدف ابارا حضور دائمی در خط مقدم تولید محصولاتی با تکنولوژی بروز و کیفیتی بالا در کلیه مصارف می باشد.

تمامی ۵۰۰ نفر پرسنل این شرکت با هدف تولید محصولی با عمر بالا و راهکاری بهینه در این شرکت فعالیت دارند.

شرکت بوسترکار افتخار دارد که به عنوان یکی از نماینده های فروش شرکت ابارا محصولات این شرکت را در ایران بفروش برساند.

الکتروپمپ سیرکولاتور چدنی LPC4 ابارا

درباره الکتروپمپ سیرکولاتور چدنی LPC4

الکتروپمپ سیرکولاتور چدنی LPC4 از سری پمپ های شرکت ابارا (Ebara) ایتالیا می باشد که به صورتی خطی (در بین خط قرار می گیرد) استفاده می شود.

الکتروپمپ سیرکولاتور چدنی LPC4 همان طور که از اسمش مشخص می باشد از جنس چدن می باشد که به آن این امکان را میدهد که در سیستم تهویه و کشیدن آب از چاه و رودخانه که همین نشان می دهد که این پمپ برای کارهای بزرگ و صنعتی بیشتر کاربرد دارد.

یکی از ویژگی های الکتروپمپ سیرکولاتور چدنی LPC4 این است که می توان آن را با دو یا چهار موتور ترکیب کرد و به صورت ترکیبی از آن استفاده نمود که همین مزیت باعث قدرت بیشتر برای این پمپ می شود. در حقیقت درالکتروپمپ سیرکولاتور چدنی LPC4 استفاده از طریق کنترل الکترونیکی و استفاده از اینورتر ، قابلیت اطمینان و کارایی پمپ به حداکثر رسیده و در عین حال عملیات و حفاظت از سیستم بهینه سازی (کاهش نویز و ارتعاشات مربوط به باز شدن ناگهانی شیرهای ترموستات) می شود.

اهداف شرکت ابارا از تولید الکتروپمپ سیرکولاتور چدنی LPC4

در طول چند سال گذشته بهره وری و ذخیره انرژی از اهدافی بوده که شرکت ابارا همیشه روی آن تمرکز بسیاری داشته و الکتروپمپ سیرکولاتور چدنی LPC4 دقیقا به دلیل همین دیدگاه بهره وری انرژی می باشد که توسط شرکت ابارا تولید و ساخته شده. به دلیل استفاده از الکتروپمپ سیرکولاتور چدنی LPC4 در خطوط اصلی کار ، استفاده از فرکانس های مختلف و سیستم های کنترل از راه دور برای بهینه سازی عملکرد پمپ ها که این موضوع نه تنها باعث بهروری انرژی بلکه الکتروپمپ سیرکولاتور چدنی LPC4 باعث افزایش راحتی سیستم نیز می شود.

بوستر کار آب صنعت پارین

موارد مصرف الکتروپمپ سیرکولاتور چدنی LPC4

- سیستم های تهویه مطبوع
- سیستم های گرمایشی
- استحصال آب از چاه رودخانه یا دریاچه
- سیستم های آبیاری بارانی سطحی
- مصارف صنعتی

اجزاء الکتروپمپ سیرکولاتور چدنی LPC4

- پوسته
- پروانه
- درپوش
- سیل مکانیکی
- شفت
-
- واسطه

خیابان سعدی جنوبی، روبروی بانک ملی، مجتمع تجاری سعدی، طبقه ۱، واحد ۱۱۳
۰۲۱۳۳۹۵۹۱۴۱

بوستر کار آب صنعت پارین

نمودار کاری الکتروپمپ سیرکولاتور چدنی LPC4

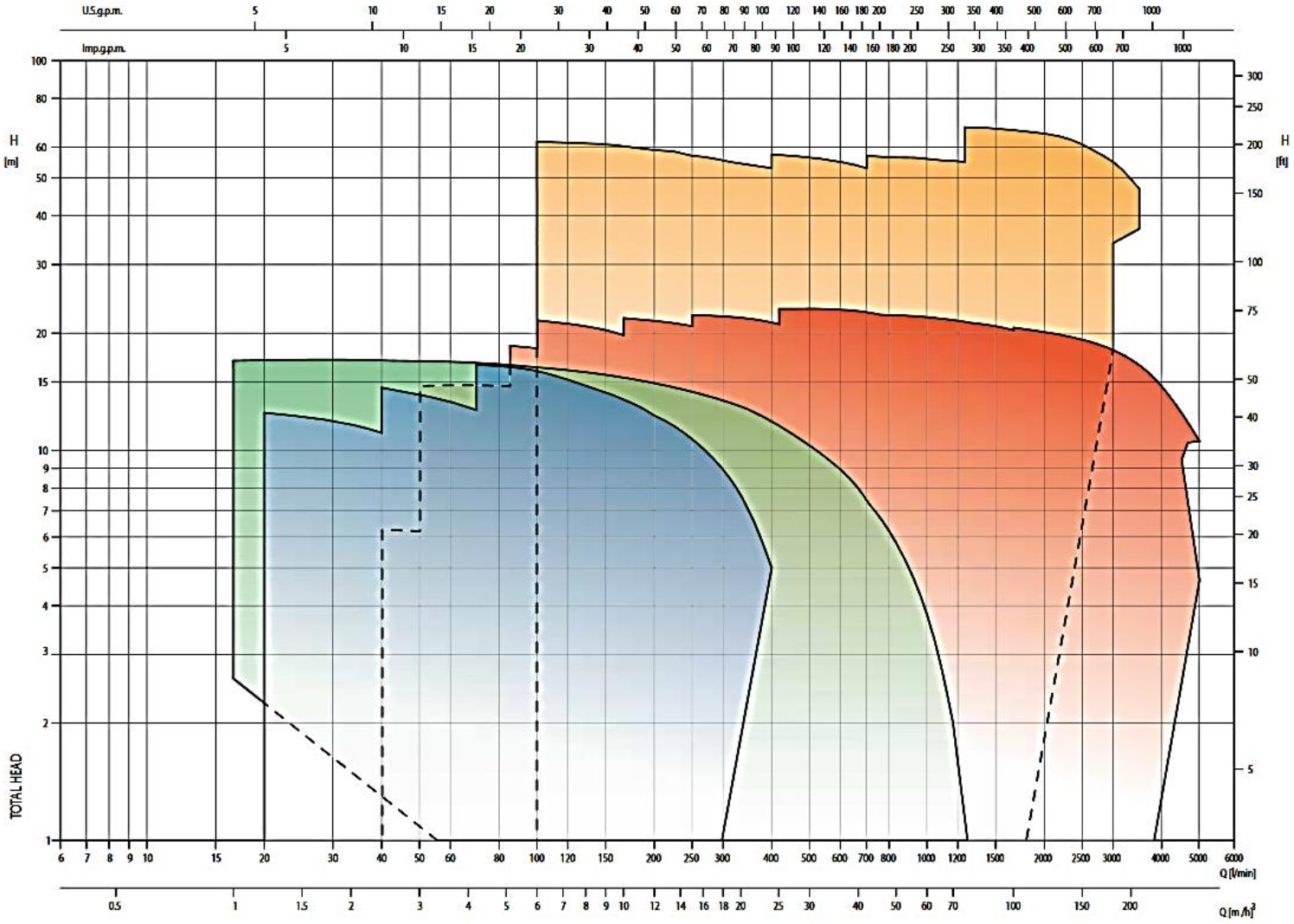

Ego

LPS

LPC - LPCD

LPC4 - LPCD4

خیابان سعدی جنوبی، روبروی بانک ملی، مجتمع تجاری سعدی، طبقه ۱، واحد ۱۱۳
۰۲۱۳۳۹۵۹۱۴۱

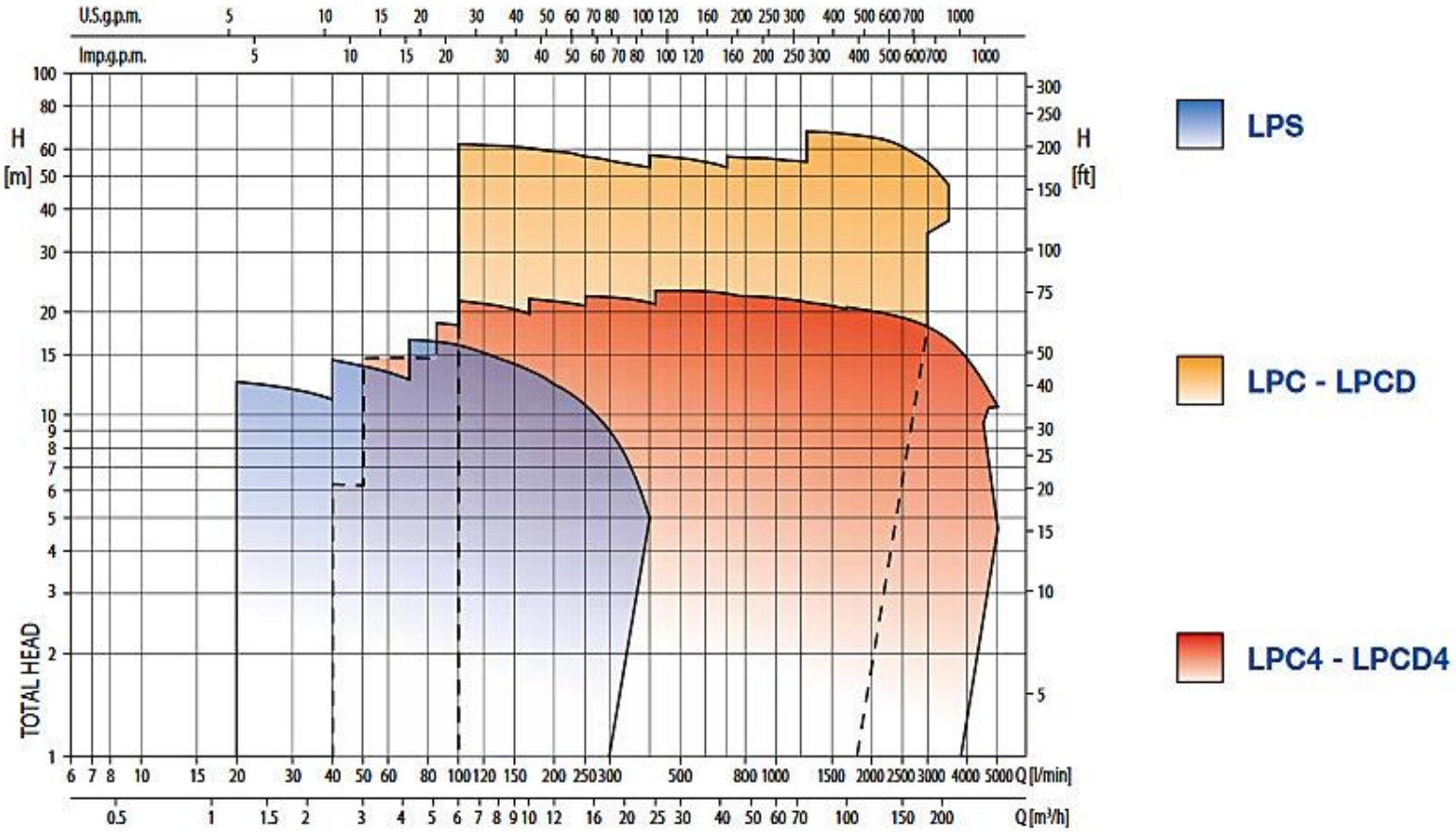
U.S.g.p.m.
Imp.g.p.m.
H [m]
H [ft]
TOTAL HEAD
Q [l/min]
Q [m³/h]
LPS
LPC - LPCD
LPC4 - LPCD4

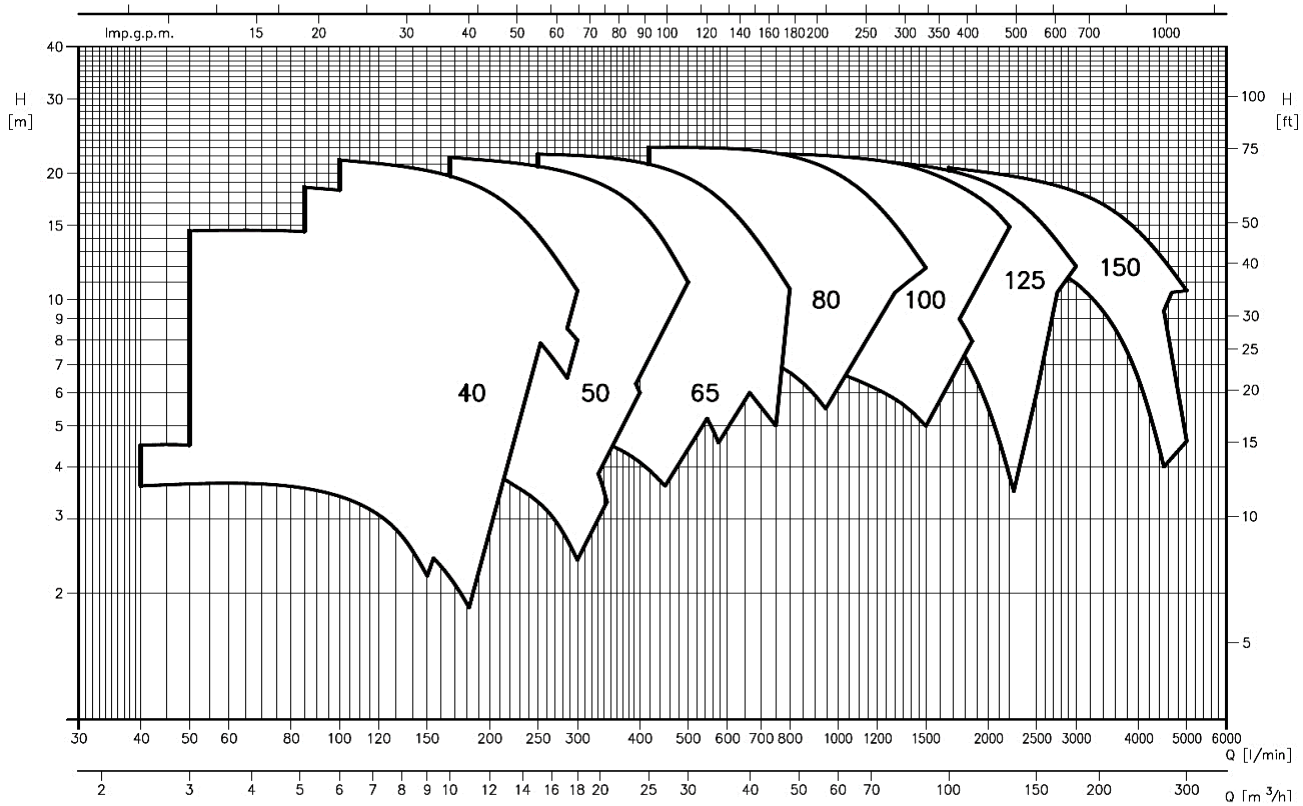
Imp.g.p.m.
H [m]
H [ft]
40
50
65
80
100
125
150
Q [l/min]
Q [m³/h]

Pump type	Motor KW	Motor HP	m/h	2.4	3	4.5	6	7.5	9	10.5	12	13.5	15	18	21
			l/min	40	50	7.5	100	125	150	175	200	225	250	300	350
				H=Total head											
LPC4 32-100/0.25	0.33	0.25		3.2	3.1	2.7	2.1	1.2	-	-	-	-	-	-	-
LPC4 40-100/0.25	0.33	0.25		3.6	3.55	3.5	3.3	2.9	2.5	2.0	1.5	-	-	-	-
LPC4 40-125/0.25R	0.33	0.25		4.5	4.4	4.1	3.7	3.0	2.2	-	-	-	-	-	-
LPC4 40-125/0.25	0.33	0.25		-	6.2	6.0	5.7	5.2	4.5	3.9	2.8	-	-	-	-
LPC4 40-160/0.37	0.55	0.37		-	9.4	9.2	8.9	8.4	7.7	6.9	5.8	4.7	-	-	-
LPC4 40-200/0.75	1	0.75		-	-	12.8	12.4	11.9	11.3	10.6	9.8	9.0	8.0	6.0	-
LPC4 40-200/0.9	1.25	0.92		-	-	14.6	14.3	13.8	13.3	12.7	11.8	10.9	10.0	8.0	-
LPC4 40-250/1.1	1.5	1.1		-	-	18.7	18.0	17.5	17.0	16.0	14.5	13.0	8.5	-	-
LPC4 40-250/1.5	2	1.5		-	-	22.0	21.5	21.0	20.5	19.5	18.0	16.5	15.0	-	-

Pump type	Motor KW	Motor HP	m/h	6	7.5	9	10.5	12	13.5	15	18	21	24	27	30
			l/min	100	125	150	175	200	225	250	300	350	400	450	500
				H=Total head											
LPC4 50-125/0.25	0.33	0.25		4.6	4.5	4.3	4.1	3.9	3.6	3.3	2.4	-	-	-	-
LPC4 50-125/0.37	0.55	0.37		6.3	6.2	6.1	6.0	5.8	5.6	5.3	4.6	3.0	-	-	-
LPC4 50-160/0.5	0.75	0.55		8.8	8.6	8.4	8.1	7.7	7.3	6.8	5.8	4.4	-	-	-
LPC4 50-200/1.1 R	1.5	1.1		12.7	12.5	12.1	11.7	11.2	10.7	10.1	8.5	6.8	-	-	-
LPC4 50-200/1.1	1.5	1.1		14.2	14.0	13.8	13.4	13.0	12.5	11.8	10.2	8.3	6.0	-	-
LPC4 50-250/1.5	2	1.5		18.3	18.0	17.7	17.4	17.0	16.6	16.2	15.0	13.7	12.0	-	-
LPC4 50-250/2.2	3	2.2		22.5	22.3	22.0	21.7	21.4	21.0	20.5	19.5	18.5	17.0	14.0	-

Pump type	Motor KW	Motor HP	m/h	9	10.5	12	13.5	15	18	21	24	27	30	36	42
			l/min	150	175	200	225	250	300	350	400	450	500	600	700
				H=Total head											
LPC4 65-125/0.37	0.55	0.37		5.3	5.25	5.2	5.1	5.0	4.8	4.5	4.1	3.6	-	-	-
LPC4 65-125/0.5	0.75	0.55		6.4	6.3	6.2	6.1	6.0	5.8	5.5	5.2	4.9	4.4	-	-
LPC4 65-160/0.75	1	0.75		-	-	8.1	8.0	7.9	7.8	7.4	7.0	6.6	6.0	4.0	-
LPC4 65-160/0.9	1.25	0.92		-	-	9.0	8.9	8.8	8.7	8.4	8.1	7.7	7.2	5.5	-
LPC4 65-200/1.1	1.5	1.1		-	-	12.3	12.2	12.0	11.5	10.8	10.0	9.0	8.0	5.8	-
LPC4 65-200/1.5	2	1.5		-	-	14.1	14.1	14.0	13.6	13.0	12.1	11.2	10.1	7.8	5.0
LPC4 65-250/2.2	3	2.2		-	-	18.5	18.3	18.1	17.5	17.0	16.5	15.5	14.5	12.5	10.0
LPC4 65-250/3	4	3		-	-	22.5	22.4	22.3	22.0	21.5	20.9	20.2	19.4	17.3	15.0

Pump type	Motor KW	Motor HP	m/h	Q=Capacity 18	21	24	27	30	36	42	48	54	60	66	72	78
			l/min	300	350	400	450	500	600	700	800	900	1000	1100	1200	1300
				H=Total head												
LPC4 80-160/0.75	1	0.75		6.3	6.1	6.0	5.8	5.6	4.9	4.0	3.2	2.2	-	-	-	-
LPC4 80-160/0.9	1.25	0.92		7.3	7.2	7.1	7.0	6.8	6.3	5.6	4.8	3.8	-	-	-	-
LPC4 80-160/1.1	1.5	1.1		8.5	8.5	8.4	8.3	8.2	7.9	7.3	6.7	5.9	5.0	-	-	-
LPC4 80-160/1.5	2	1.5		10.2	10.1	10.0	9.9	9.8	9.5	9.0	8.4	7.5	6.5	-	-	-
LPC4 80-200/2.2	3	2.2		-	-	12.5	12.4	12.3	12.1	11.7	11.1	10.4	9.6	8.5	-	-
LPC4 80-200/3	4	3		-	-	15.3	15.3	15.2	15.0	14.6	14.2	13.6	12.8	11.9	11.0	-
LPC4 80-250/4	5.5	4		-	-	-	-	19.5	19.1	18.5	17.5	16.5	15.5	14.0	12.5	10.5
LPC4 80-250/5.5	7.5	5.5		-	-	-	-	23.0	22.6	22.2	21.4	20.6	19.7	18.7	17.5	16.0

Pump type	Motor KW	Motor HP	m/h	Q=Capacity 36	42	48	54	60	66	72	78	90	105	120	135	150
			l/min	600	700	800	900	1000	1100	1200	1300	1500	1750	2000	2250	2500
				H=Total head												
LPC4 100-160/1.5	2	1.5		7.7	7.5	7.2	7.0	6.7	6.4	6.1	5.8	5.0	-	-	-	-
LPC4 100-160/2.2	3	2.2		9.7	9.5	9.4	9.1	8.8	8.5	8.2	7.9	7.1	6.0	-	-	-
LPC4 100-200/3	4	3		12.0	11.8	11.5	11.3	10.9	10.5	10.0	9.5	8.5	7.0	-	-	-
LPC4 100-200/4	5.5	4		14.3	14.2	14.0	13.8	13.4	13.1	12.7	12.2	11.0	9.0	6.5	-	-
LPC4 100-250/5.5	7.5	5.5		-	-	19.2	18.9	18.5	18.1	17.7	17.2	16.0	14.5	12.0	-	-
LPC4 100-250/7.5	10	7.5		-	-	22.3	22.1	21.9	21.7	21.3	21.0	20.0	18.5	16.8	14.5	-

Pump type	Motor KW	Motor HP	m/h	Q=Capacity 54	60	66	72	78	90	105	120	135	150	165	180	210
			l/min	900	1000	1100	1200	1300	1500	1750	2000	2250	2500	2750	3000	3500
				H=Total head												
LPC4 125-250/5.5 R	7.5	5.5		12.2	11.9	11.8	11.0	10.6	9.6	8.0	6.0	3.5	-	-	-	-
LPC4 125-250/5.5	7.5	5.5		15.5	15.2	15.0	14.6	14.1	12.4	12.0	10.0	8.0	6.0	-	-	-
LPC4 125-250/7.5	10	7.5		-	19.5	19.0	18.8	18.3	18.0	17.0	15.7	14.0	12.5	10.5	-	-
LPC4 125-250/9.2	12.5	9.2		-	21.6	21.4	21.3	21.2	20.8	20.0	19.0	17.8	16.2	14.2	12.0	-

Pump type	Motor KW	Motor HP	m/h	Q=Capacity 78	90	105	120	135	150	165	180	210	240	270	300
			l/min	1300	1500	1750	2000	2250	2500	2750	3000	3500	4000	4500	5000
				H=Total head											
LPC4 150-250/7.5	10	7.5		15.0	14.7	14.3	13.8	13.3	12.6	11.8	11.0	9.0	6.5	-	-
LPC4 150-250/9.2	12.5	9.2			16.7	16.5	16.0	15.5	15.0	14.2	13.5	11.8	9.5	7.4	-
LPC4 150-250/11	15	11			18.5	18.0	17.7	17.2	16.7	16.2	15.3	13.6	11.5	9.4	-
LPC4 150-250/15R	20	15			-	19.8	19.5	19.0	18.6	18.0	17.4	15.7	13.9	11.9	9.6
LPC4 150-250/15	20	15			-	20.8	20.5	19.8	19.5	19.0	18.5	17.0	15.0	13.0	11.0

TYPE KEY:

LPC4 | 50 - 200 / 5,5 | R

REDUCED IMPELLER

POWER CODE

0,25	HP 0,33
0,37	HP 0,5
0,55	HP 0,75
0,75	HP 1
1,1	HP 1,5
1,5	HP 2
2,2	HP 3
3	HP 4
4	HP 5,5
5,5	HP 7,5
7,5	HP 10
11	HP 15
15	HP 20

HYDRAULIC CODE

100
125
160
200
250

DELIVERY SIZE

32
40
50
65
80
100
125
150

MODEL

چارت نموداری LPC4

LPC4 32-100/0.25 (0.25 kW) MEI > 0.30 - Impeller diameter = 100 mm

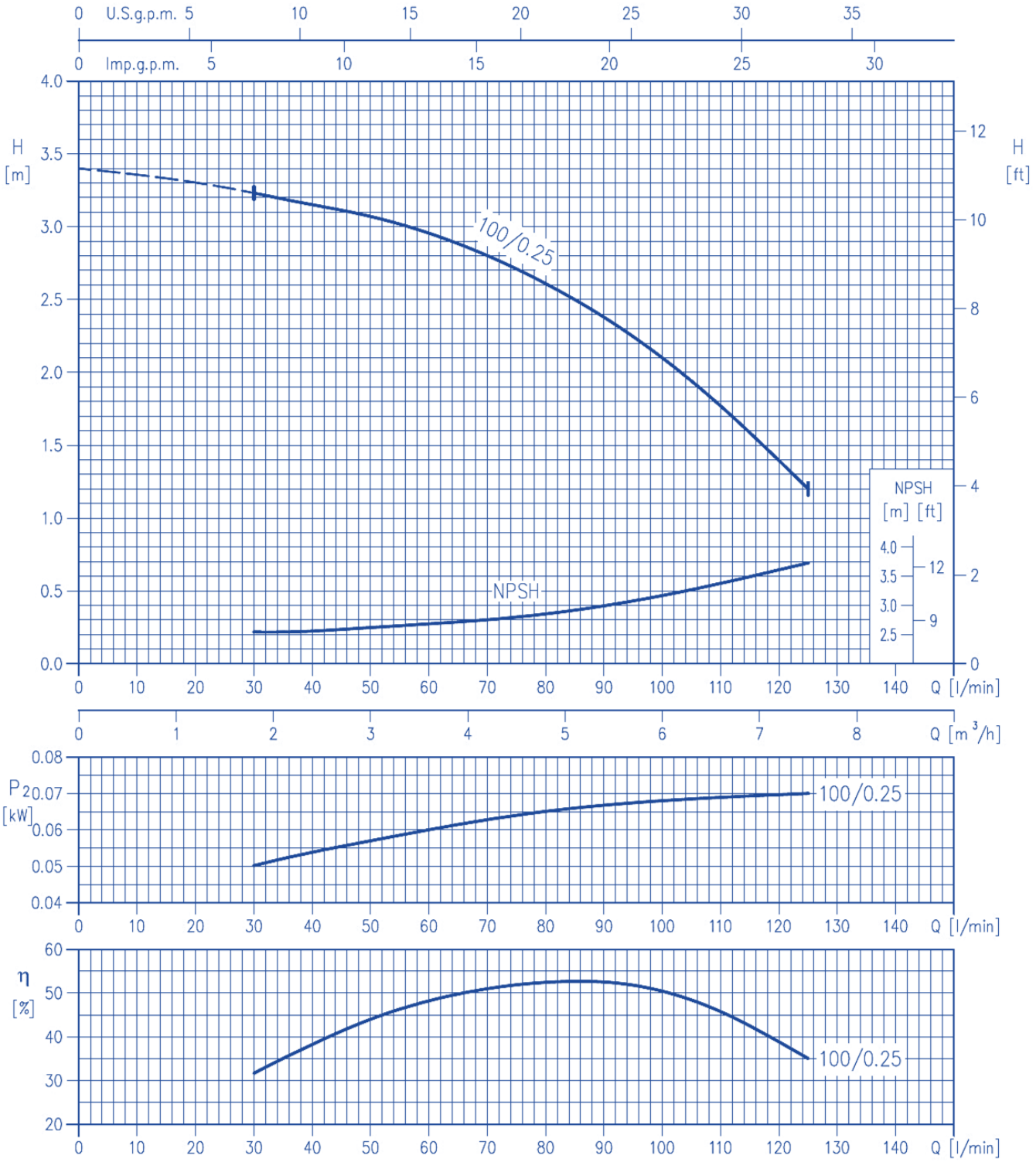

LPC4 40-100/0.25 (0.25 kW) MEI > 0.40 - Impeller diameter = 100 mm

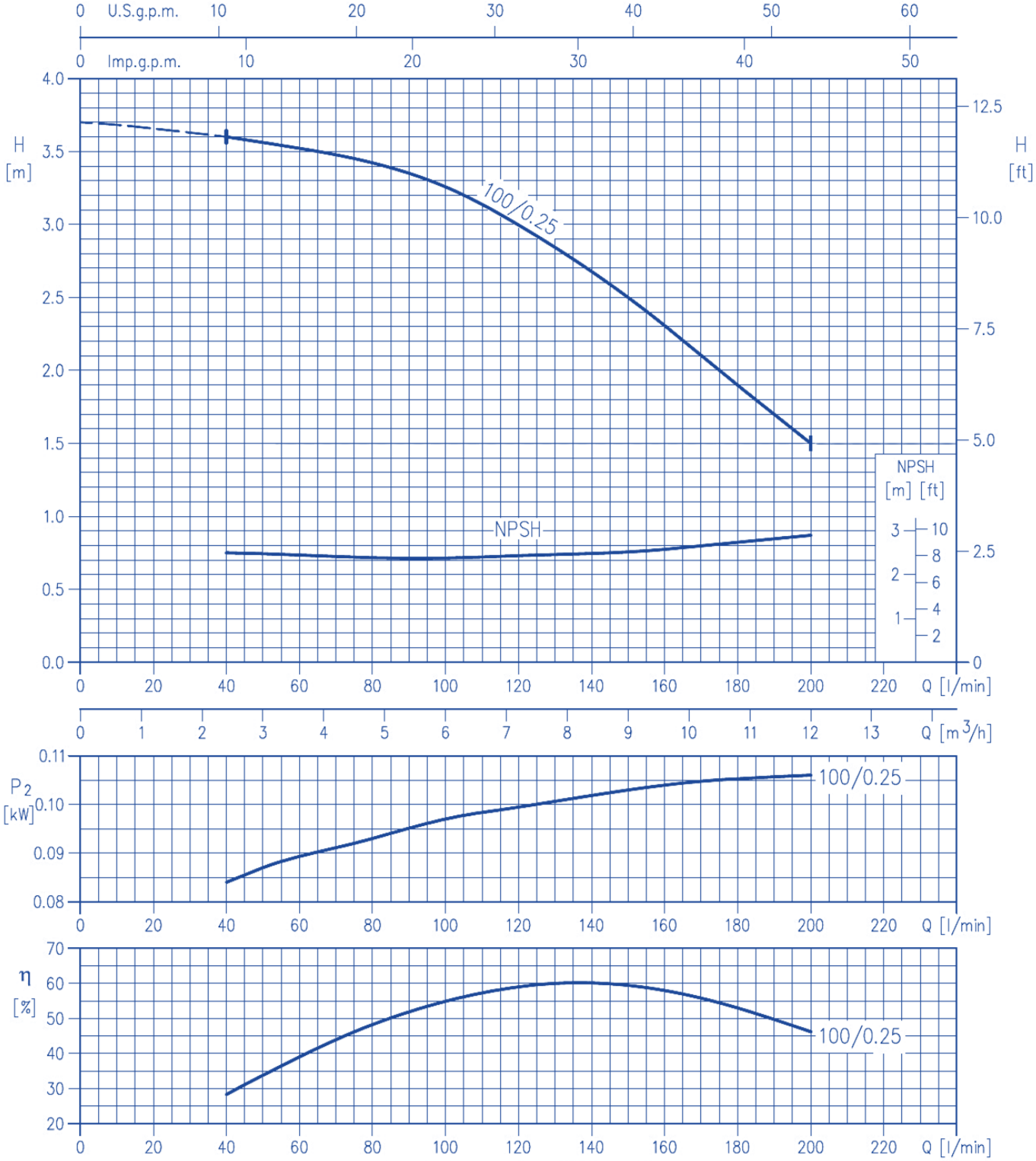

LPC4 40-125/0.25R (0.25 kW) MEI > 0.70 - Impeller diameter = 125 mm
LPC4 40-125/0.25 (0.25 kW) MEI > 0.70 - Impeller diameter = 125 mm

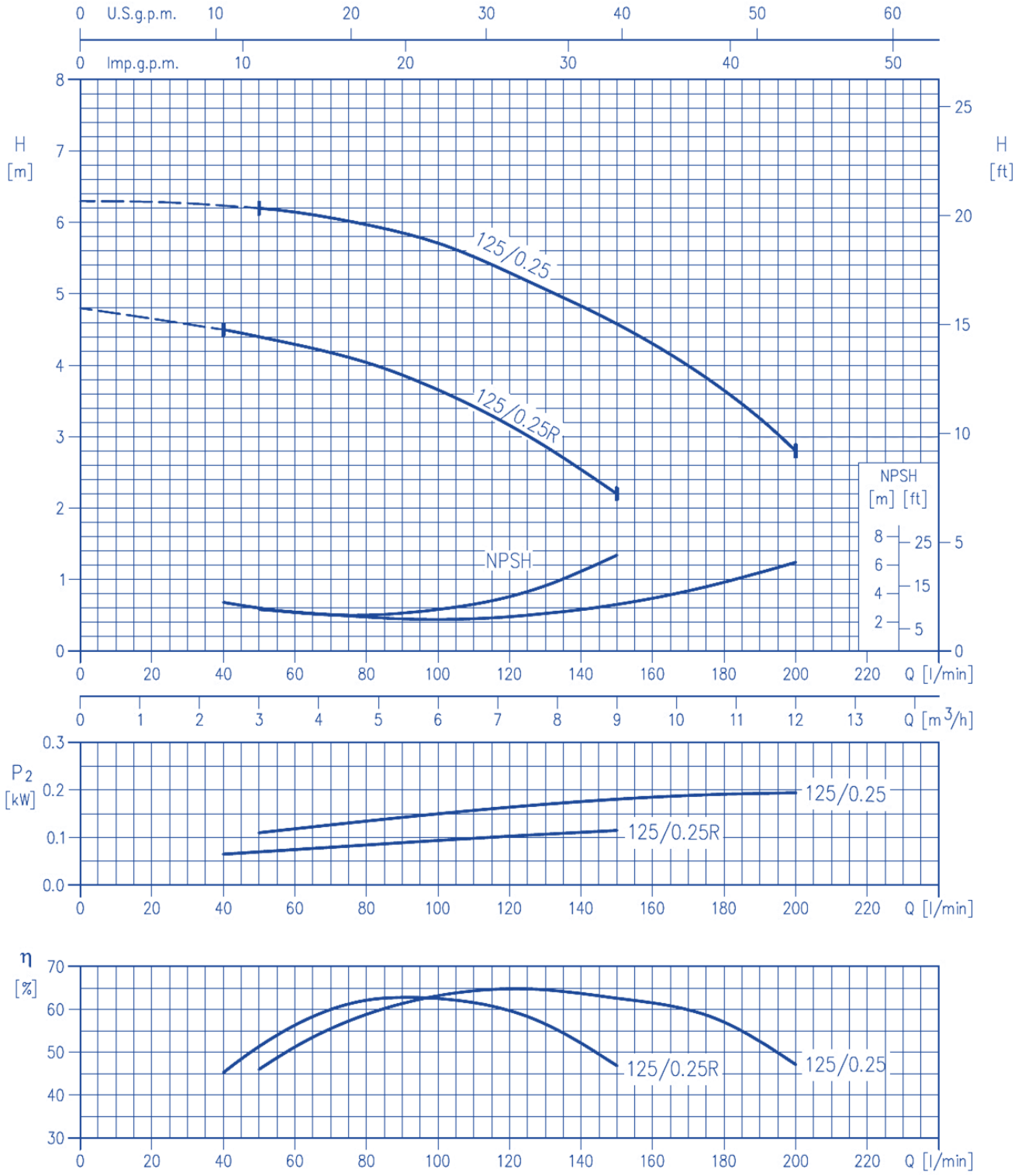

LPC4 40-160/0.37 (0.37 kW) MEI > 0.70 - Impeller diameter = 160 mm

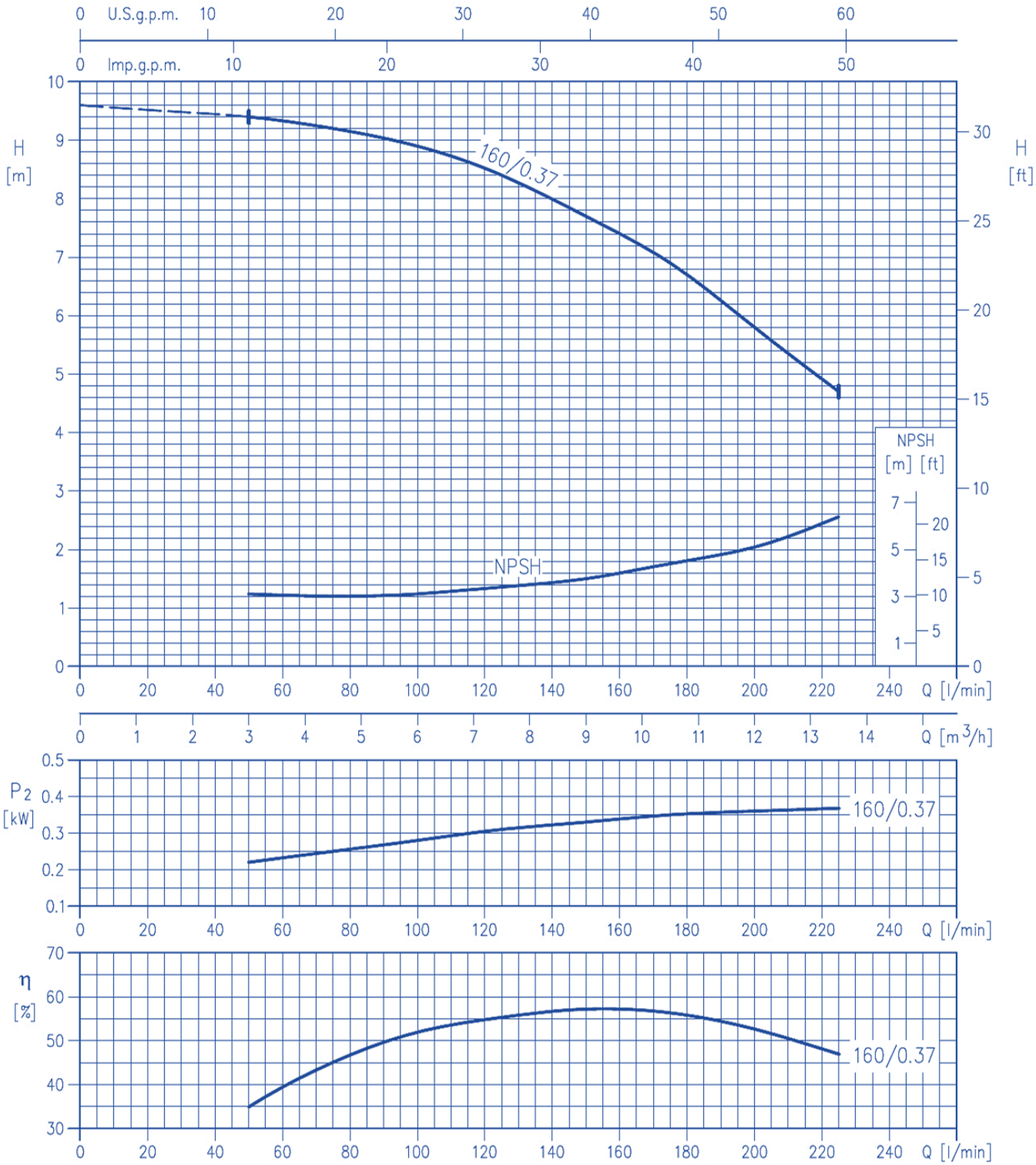

LPC4 40-200/0.75 (0.75 kW) MEI > 0.70 - Impeller diameter = 200 mm
LPC4 40-200/1.1 (1.1 kW) MEI > 0.70 - Impeller diameter = 200 mm

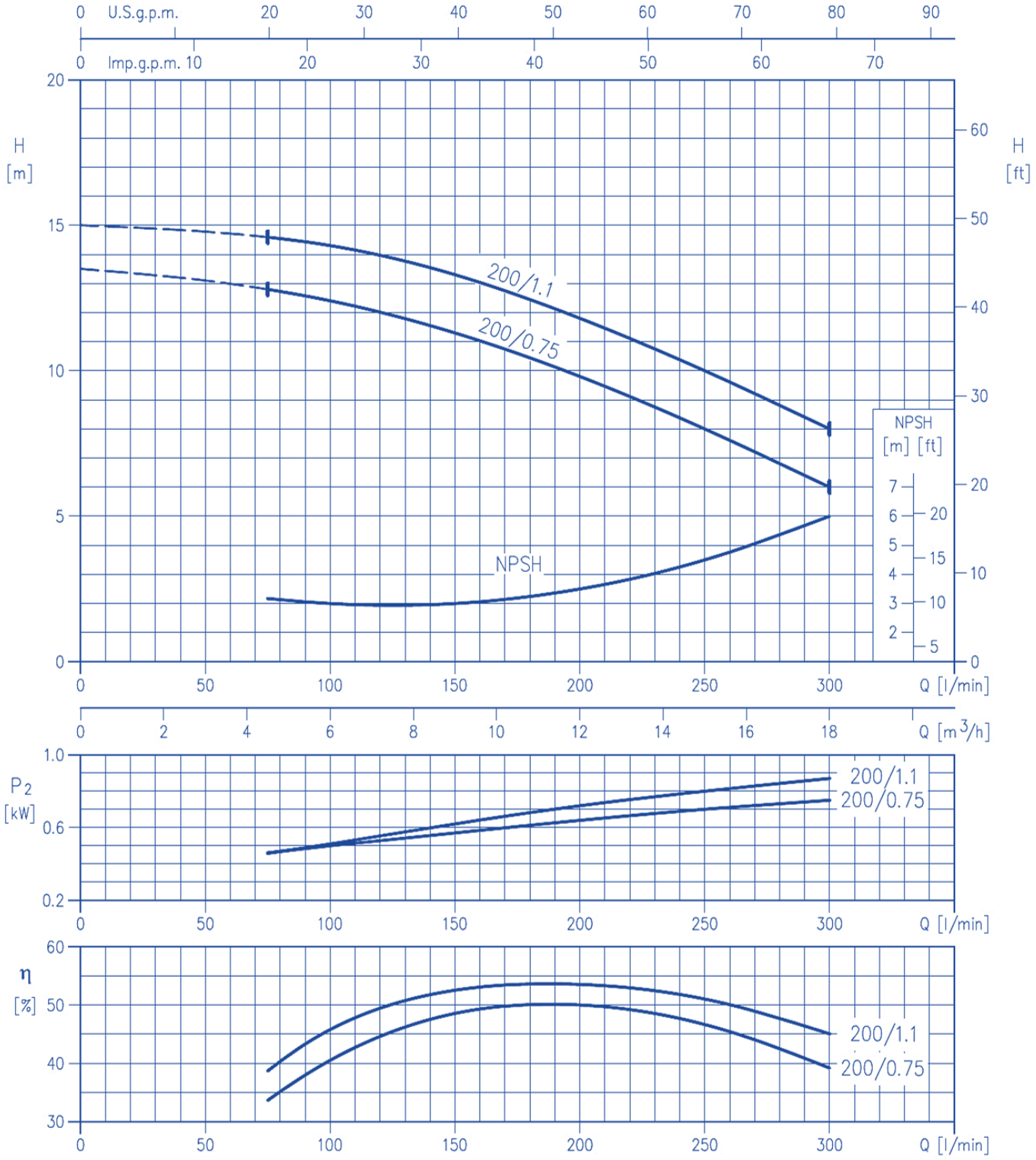

LPC4 40-250/1.1 (1.1 kW) MEI > 0.70 - Impeller diameter = 250 mm
LPC4 40-250/01.5 (1.5 kW) MEI > 0.70 - Impeller diameter = 250 mm

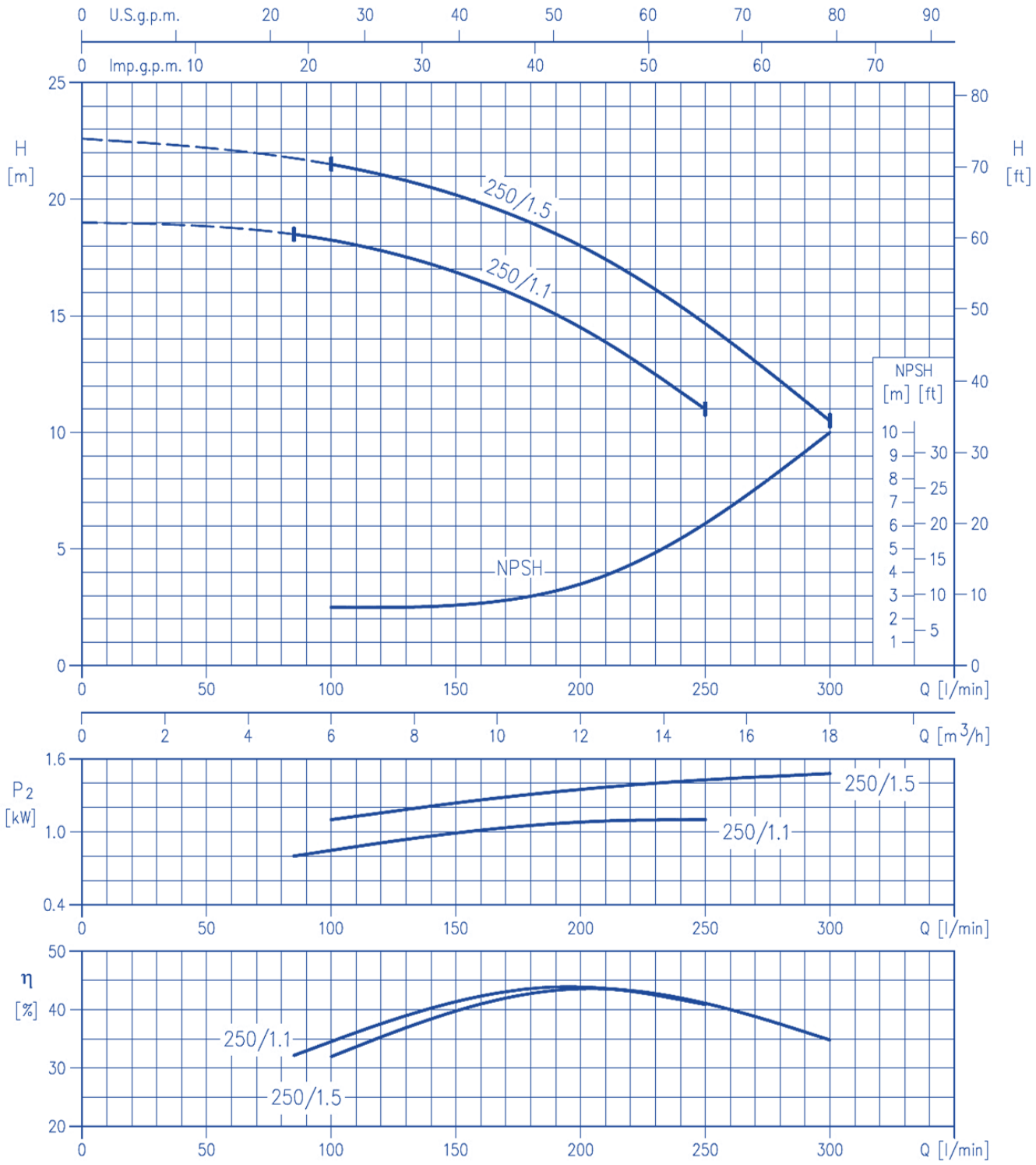

LPC4 50-125/0.25 (0.25 kW) MEI > 0.70 - Impeller diameter = 125 mm
LPC4 50-125/0.37 (0.37 kW) MEI > 0.70 - Impeller diameter = 125 mm

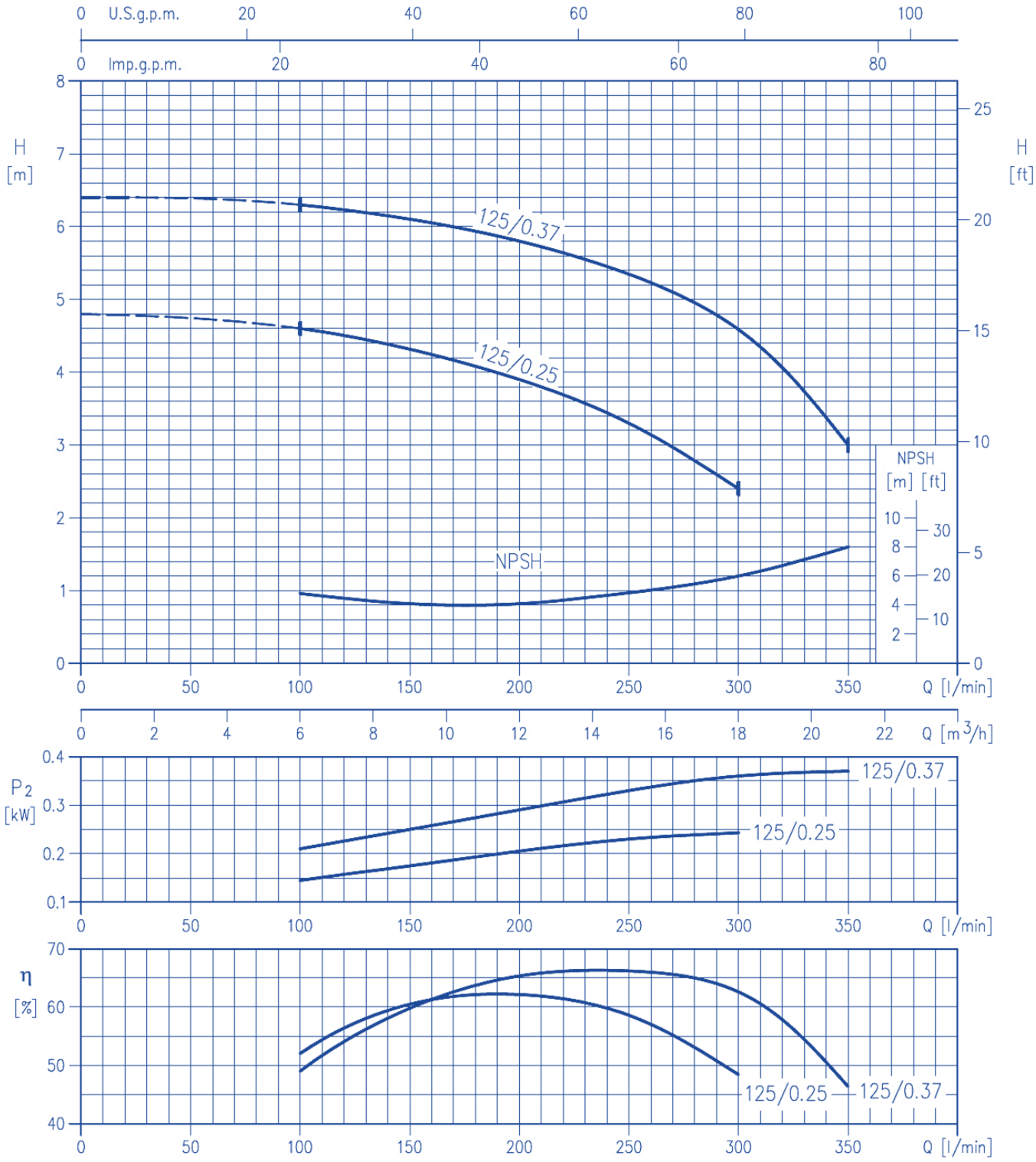

LPC4 50-160/0.55 (0.55 kW) MEI > 0.40 - Impeller diameter = 160 mm

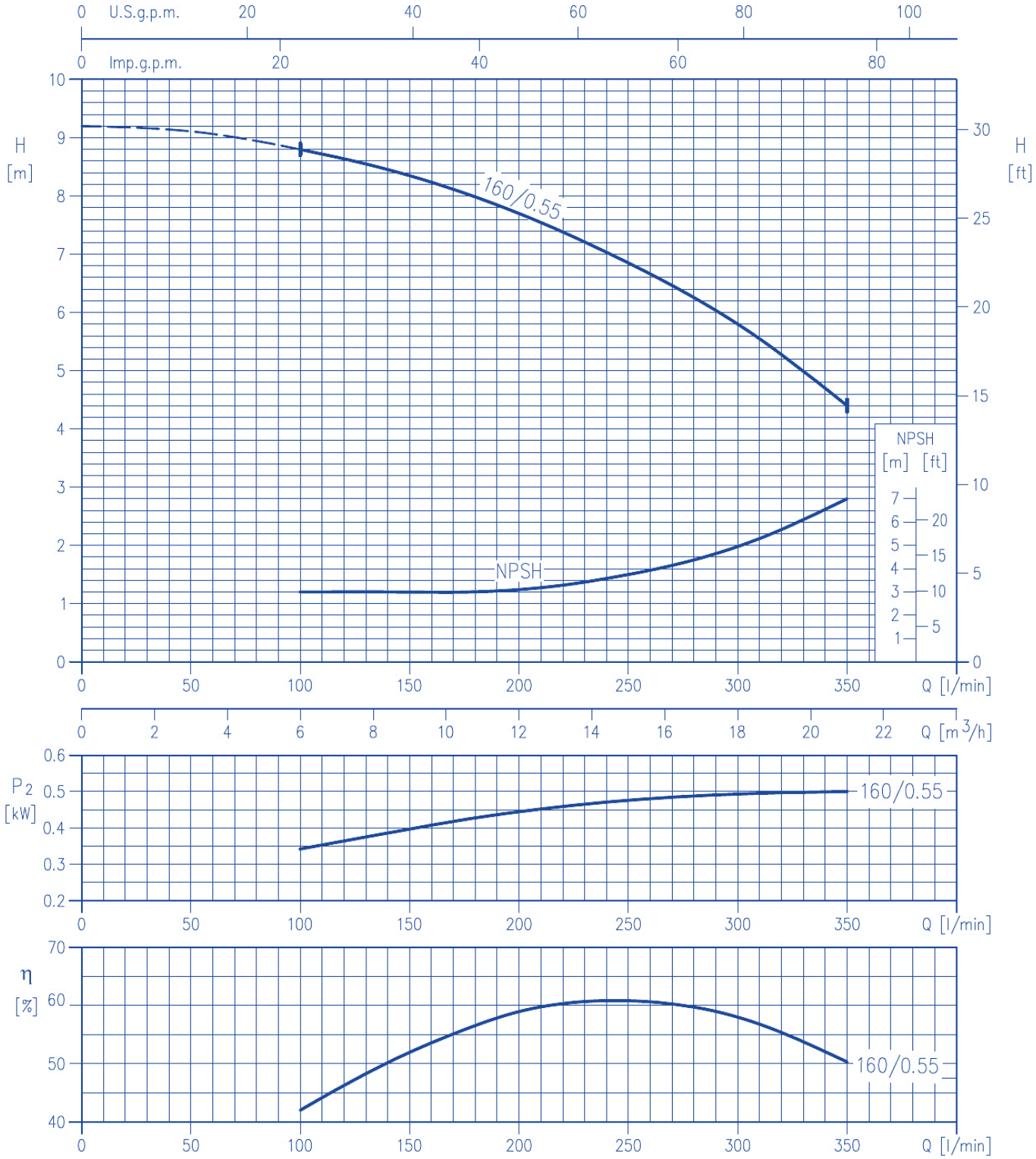

LPC4 50-200/1.1R (1.1 kW) MEI > 0.70 - Impeller diameter = 200 mm
LPC4 50-200/1.1 (1.1 kW) MEI > 0.70 - Impeller diameter = 200 mm

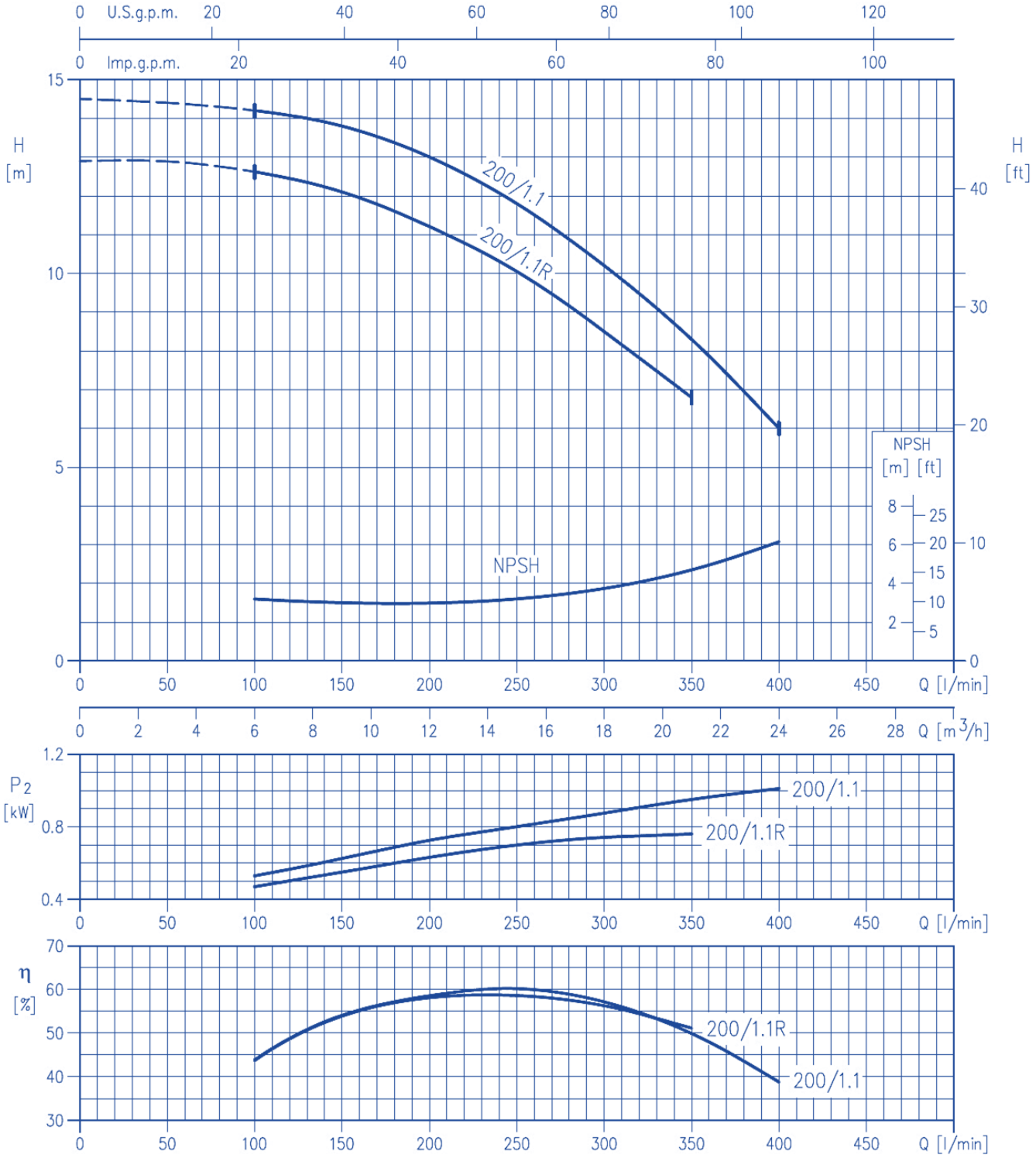

LPC4 50-250/1.5 (1.5 kW) MEI > 0.70 - Impeller diameter = 250 mm
LPC4 50-250/2.2 (2.2 kW) MEI > 0.70 - Impeller diameter = 250 mm

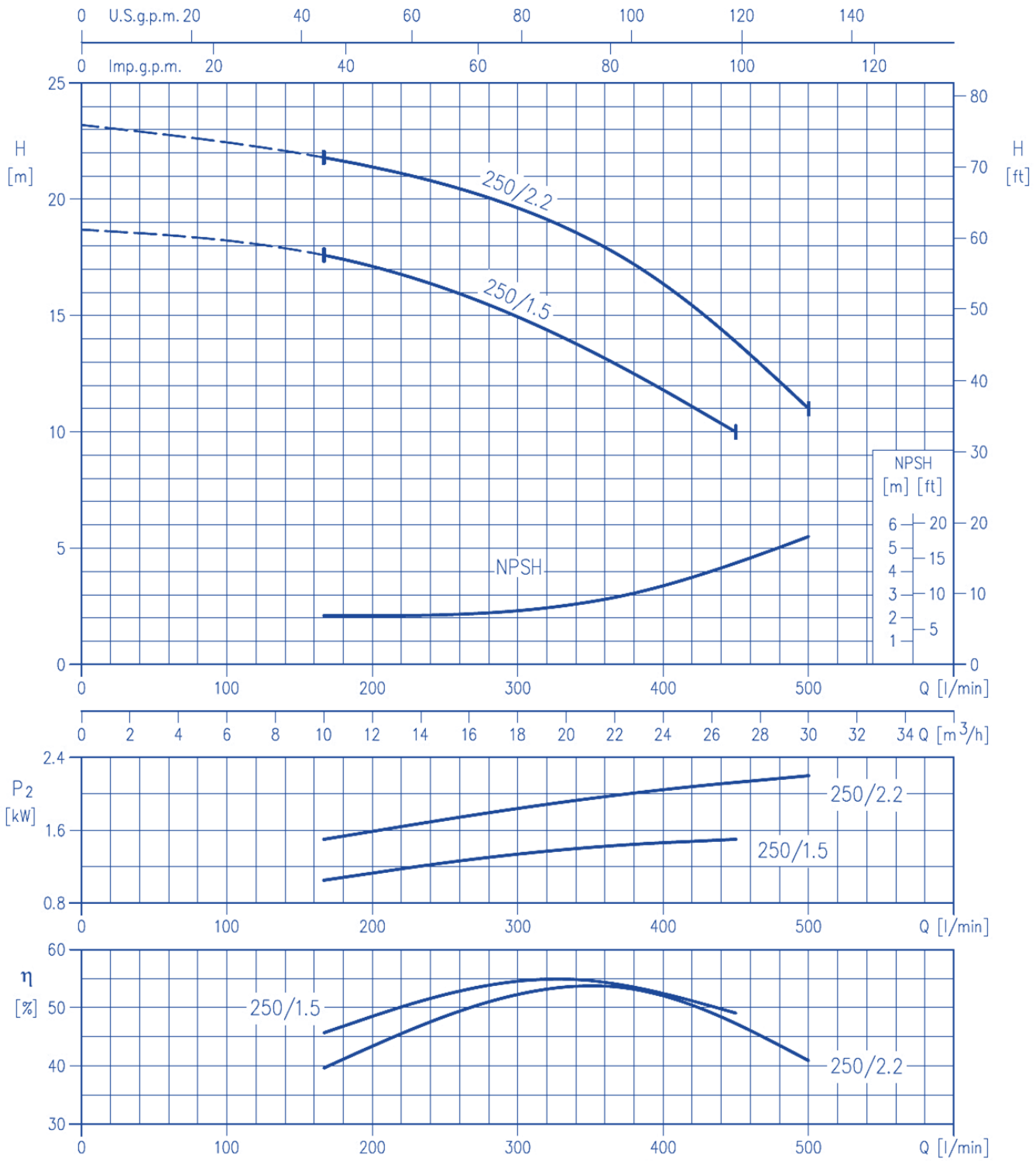

LPC4 65-125/0.37 (0.37 kW) MEI > 0.70 - Impeller diameter = 125 mm
LPC4 65-125/0.55 (0.55 kW) MEI > 0.70 - Impeller diameter = 125 mm

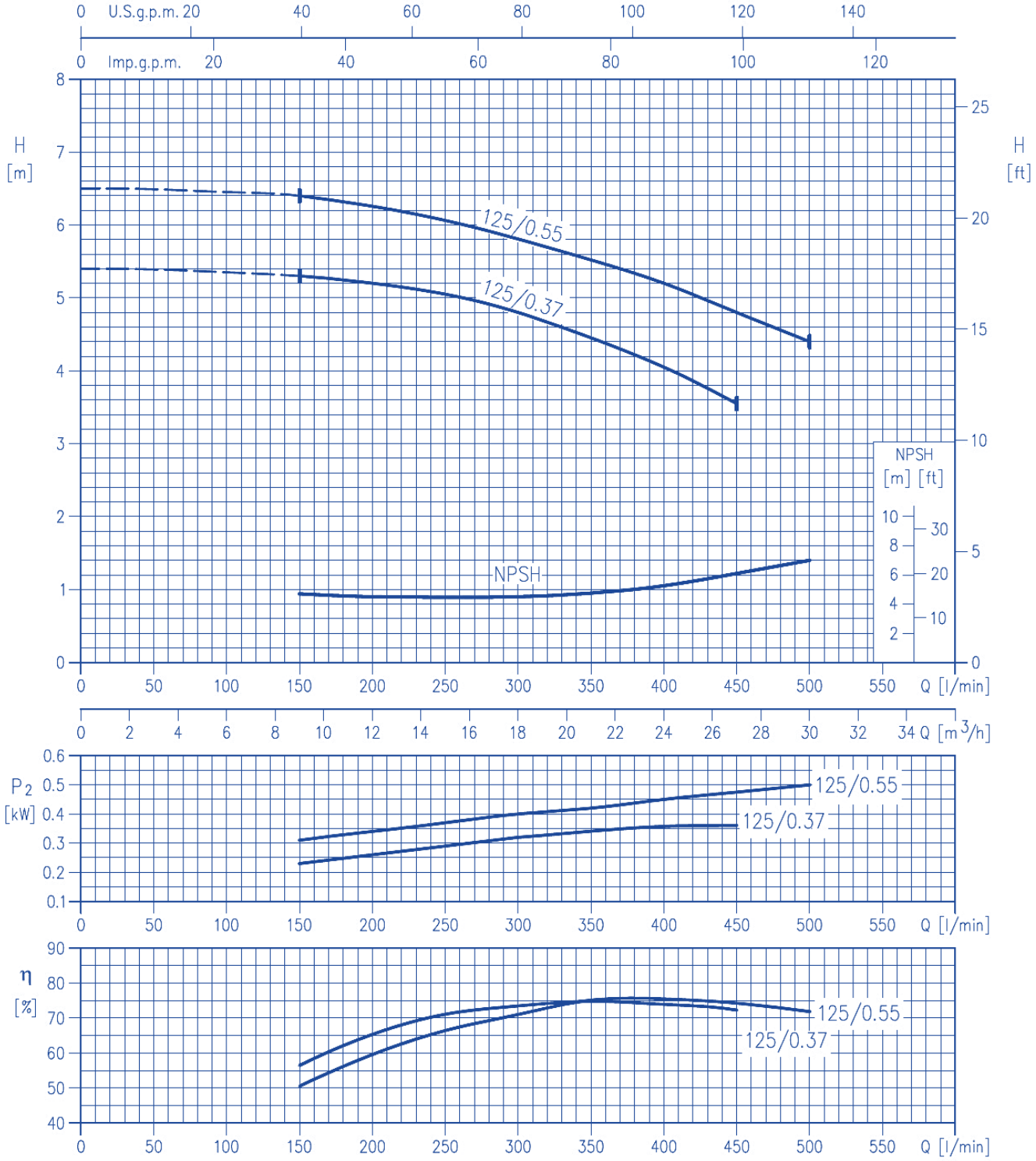

LPC4 65-160/0.75 (0.75 kW) MEI > 0.70 - Impeller diameter = 160 mm
LPC4 65-160/1.1 (1.1 kW) MEI > 0.70 - Impeller diameter = 160 mm

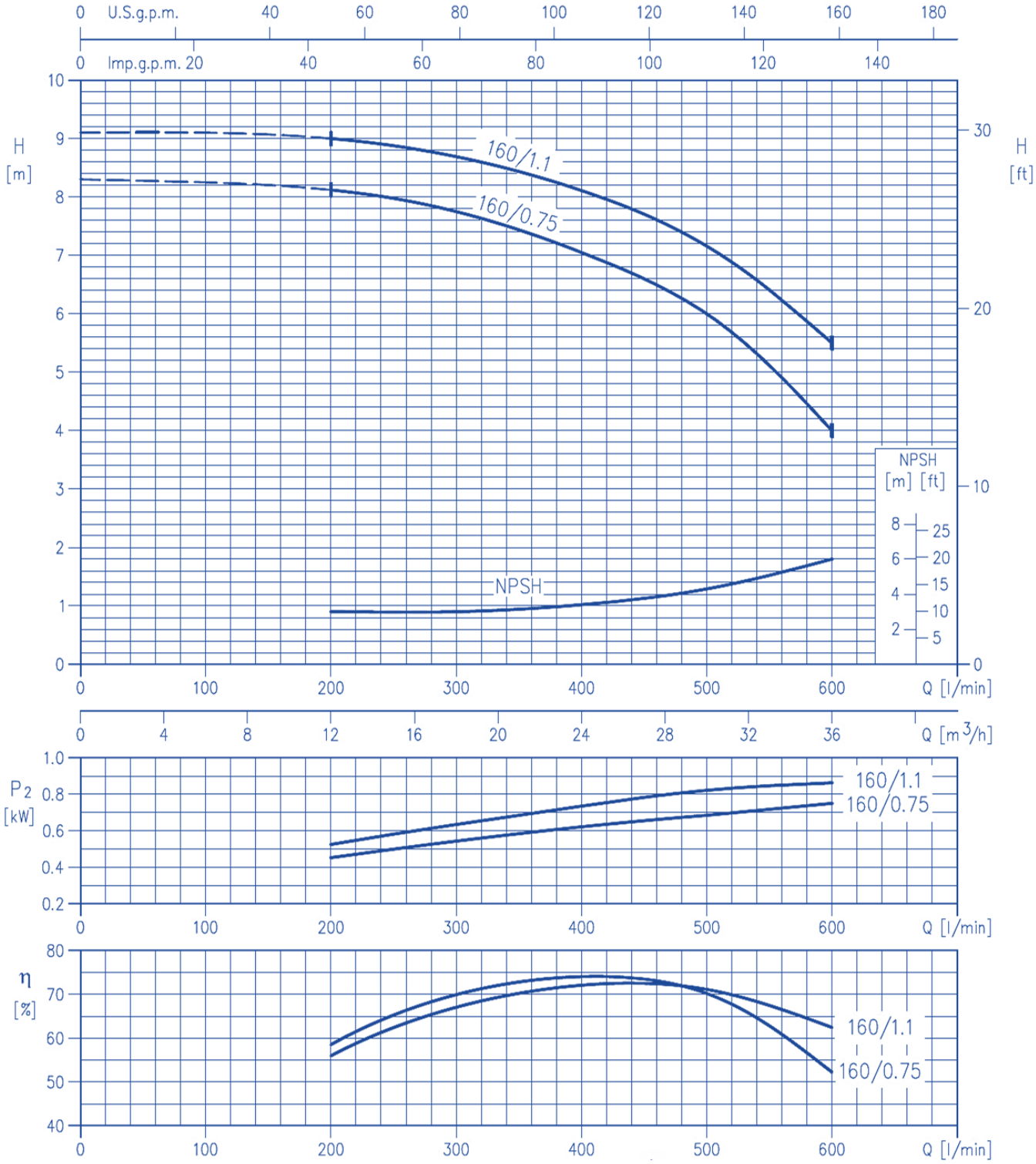

LPC4 65-200/1.1 (1.1 kW) MEI > 0.70 - Impeller diameter = 200 mm
LPC4 65-200/1.5 (1.5 kW) MEI > 0.70 - Impeller diameter = 200 mm

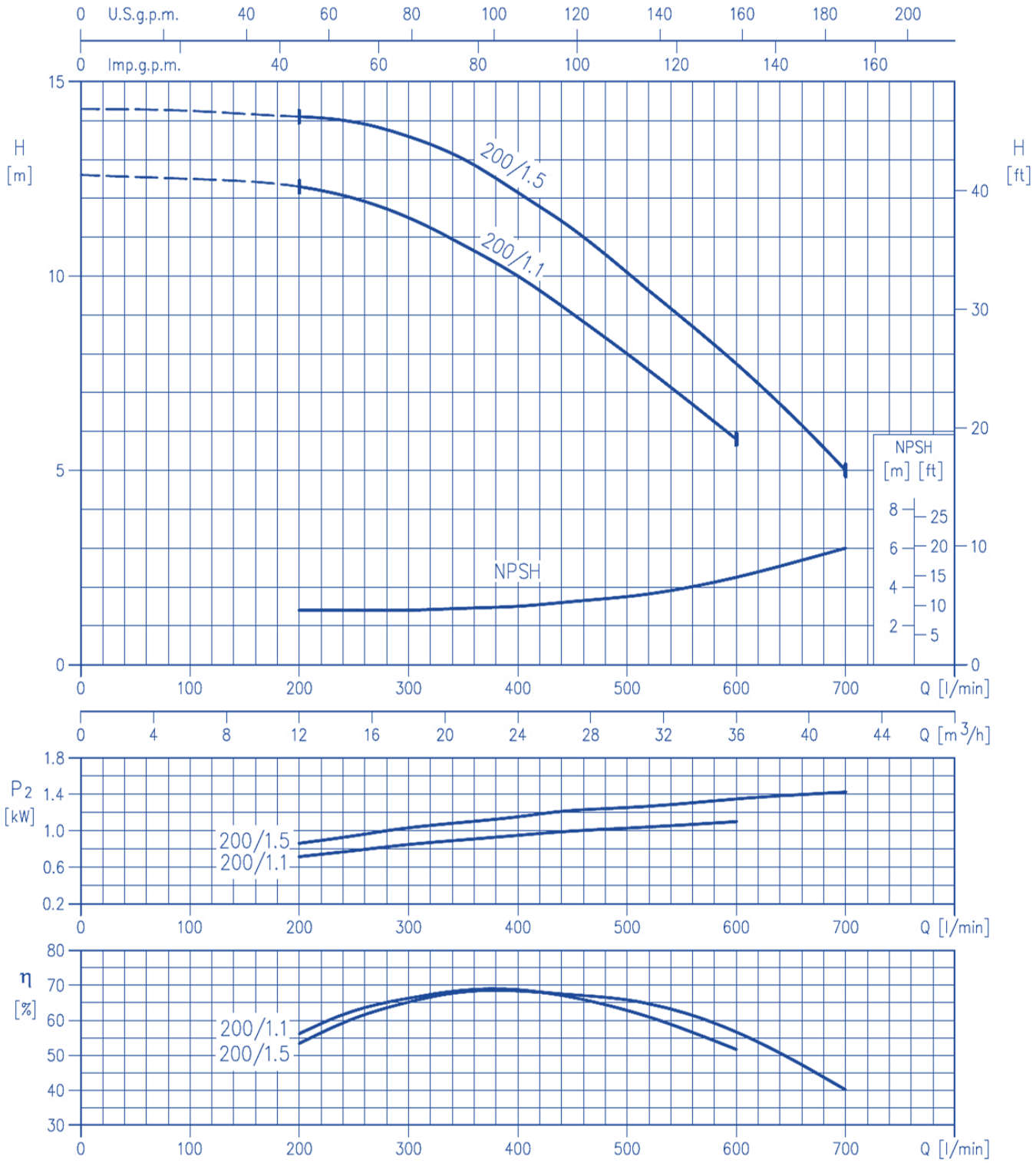

LPC4 65-250/2.2 (2.2 kW) MEI > 0.60 - Impeller diameter = 250 mm
LPC4 65-250/3.0 (3.0 kW) MEI > 0.60 - Impeller diameter = 250 mm

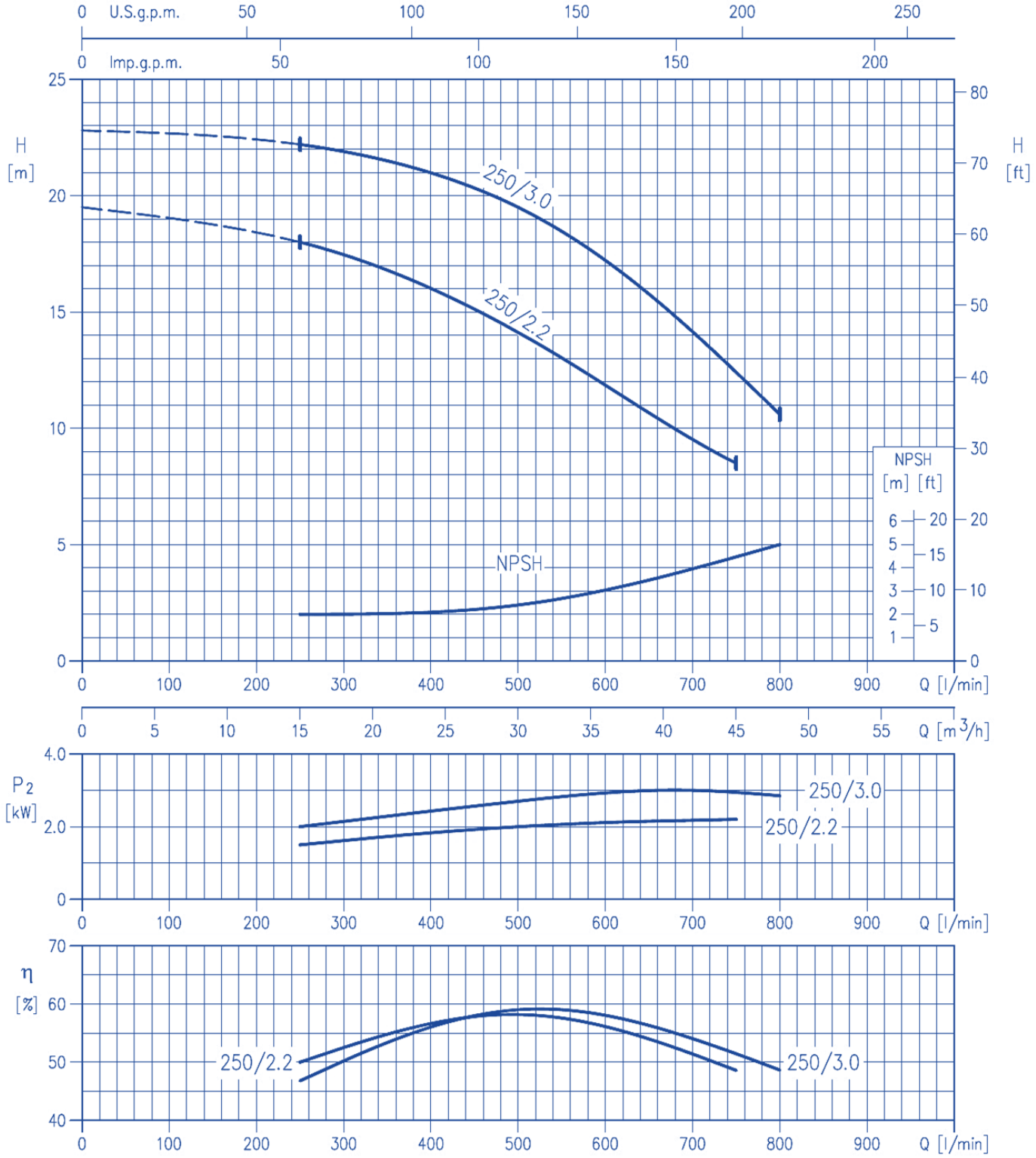

LPC4 80-160/0.75 (0.75 kW) MEI > 0.70 - Impeller diameter = 160 mm
LPC4 80-160/1.1R (1.1R kW) MEI > 0.70 - Impeller diameter = 160 mm
LPC4 80-160/1.1 (1.1 kW) MEI > 0.70 - Impeller diameter = 160 mm
LPC4 80-160/1.5 (1.5 kW) MEI > 0.70 - Impeller diameter = 160 mm

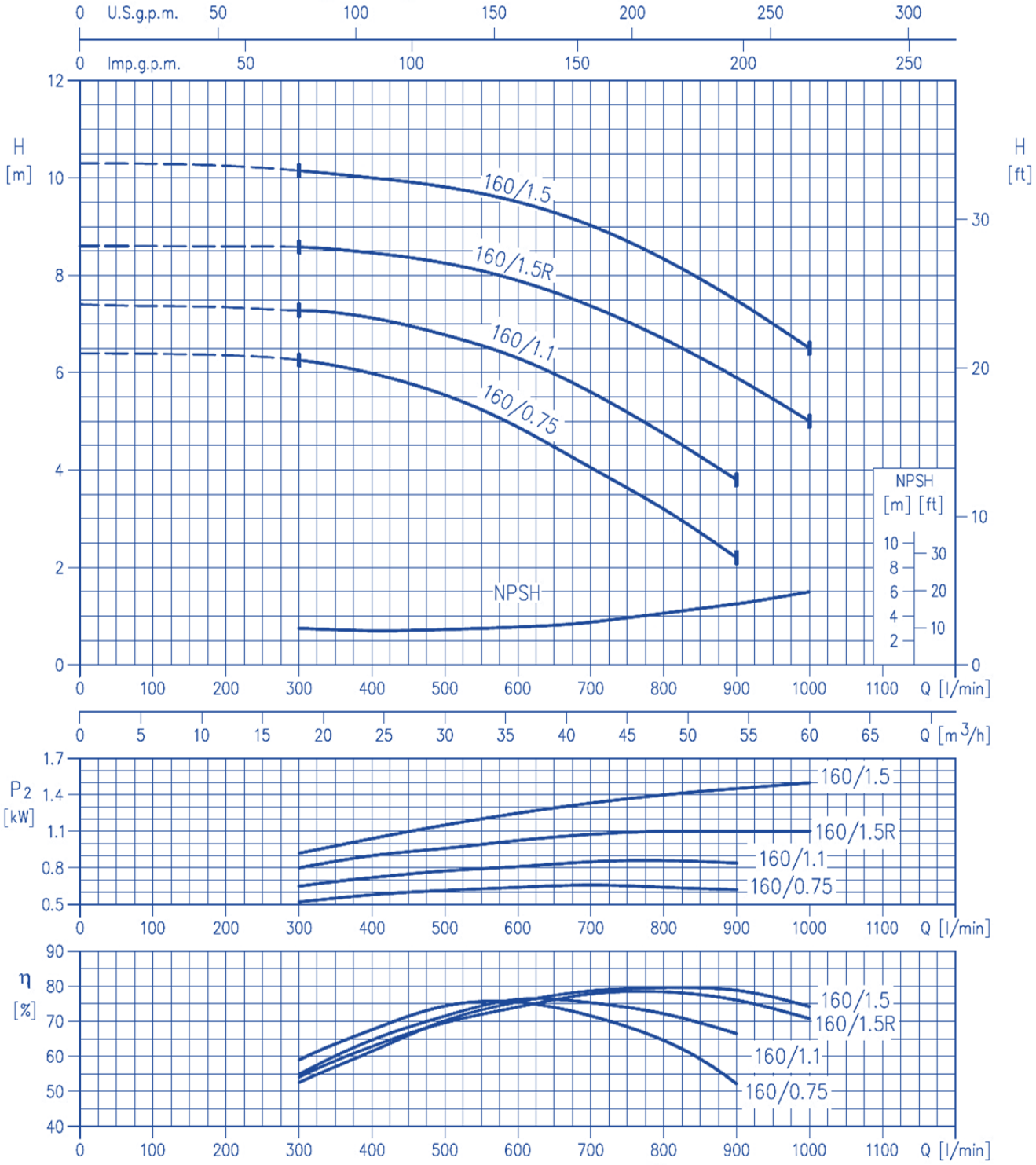

LPC4 80-200/2.2 (2.2 kW) MEI > 0.70 - Impeller diameter = 200 mm
LPC4 80-200/3.0 (3.0 kW) MEI > 0.70 - Impeller diameter = 200 mm

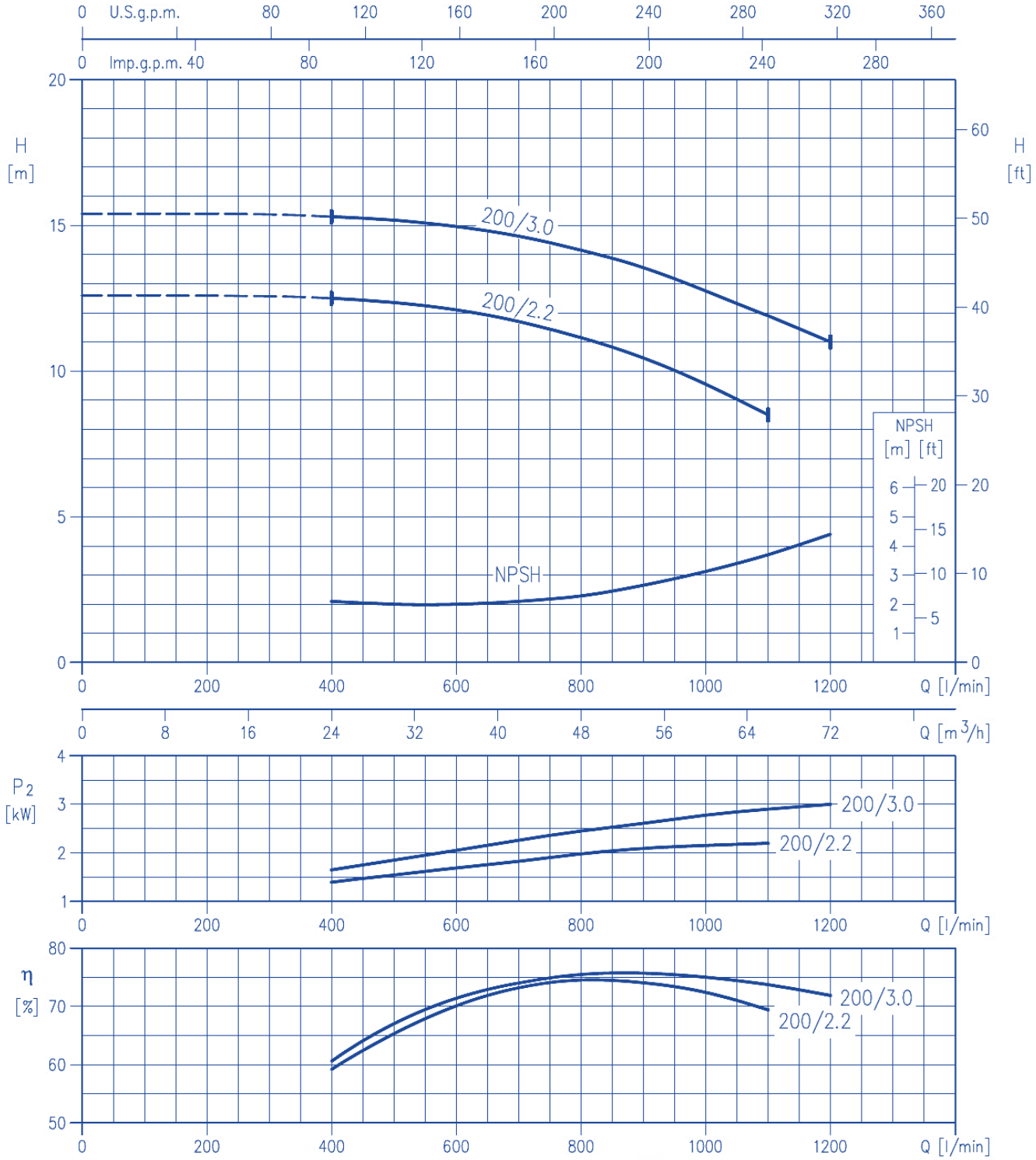

LPC4 80-250/4.0 (4.0 kW) MEI > 0.70 - Impeller diameter = 250 mm
LPC4 80-250/5.5 (5.5 kW) MEI > 0.70 - Impeller diameter = 250 mm

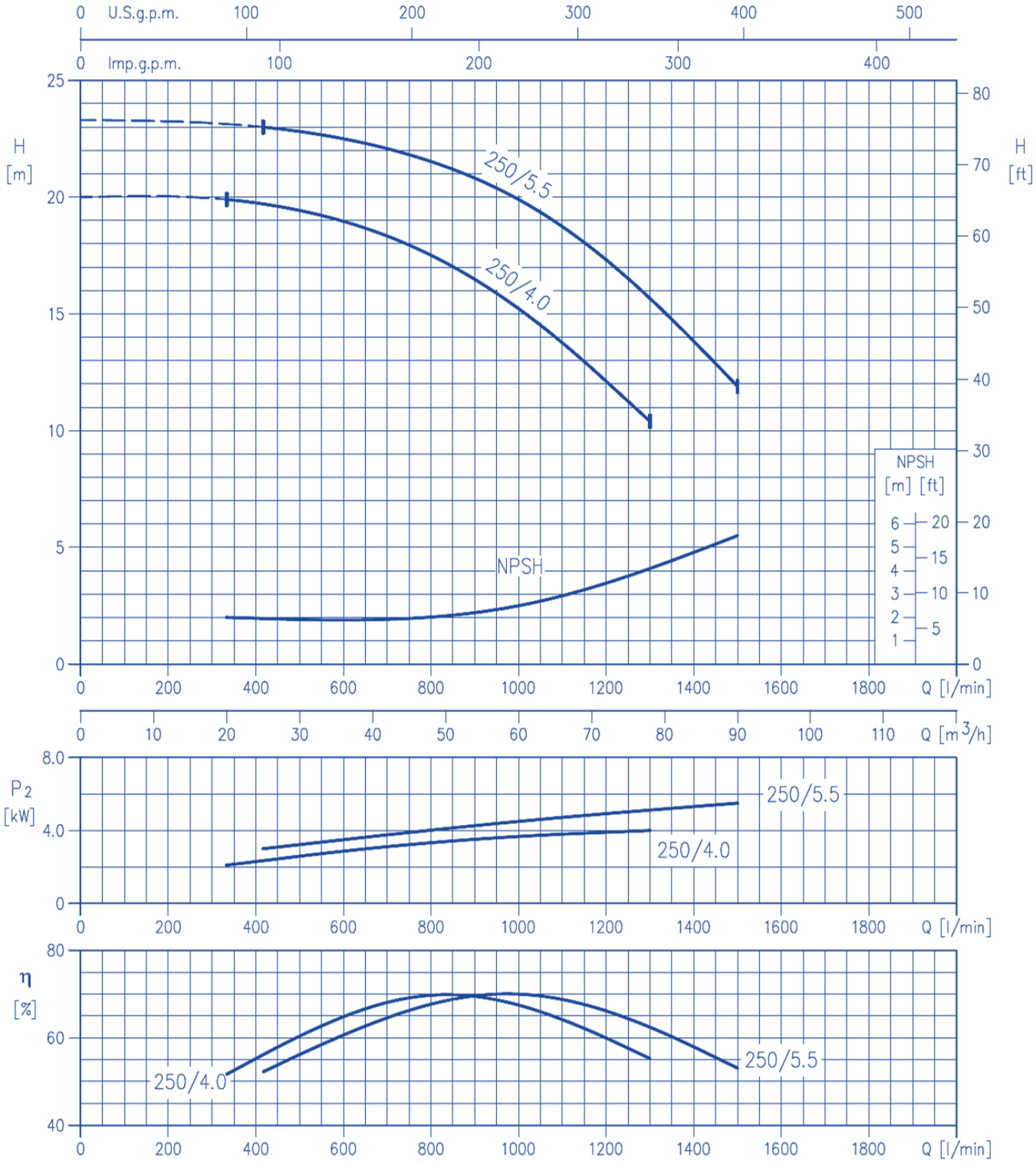

LPC4 100-160/1.5 (1.5 kW) MEI > 0.70 - Impeller diameter = 160 mm
LPC4 100-160/2.2 (2.2 kW) MEI > 0.70 - Impeller diameter = 160 mm

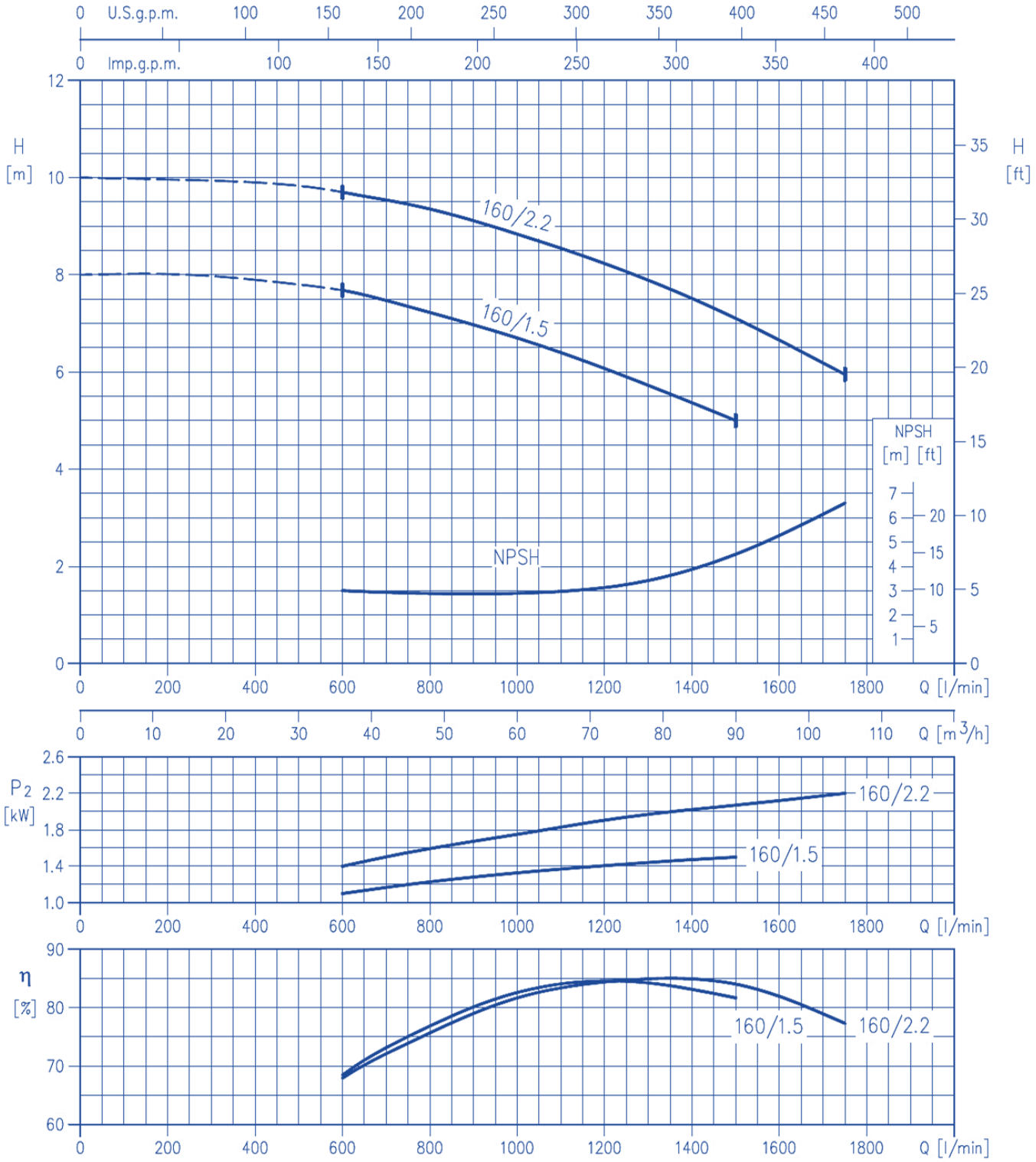

LPC4 100-200/3.0 (3.0 kW) MEI > 0.40 - Impeller diameter = 200 mm
LPC4 100-200/4.0 (4.0 kW) MEI > 0.40 - Impeller diameter = 200 mm

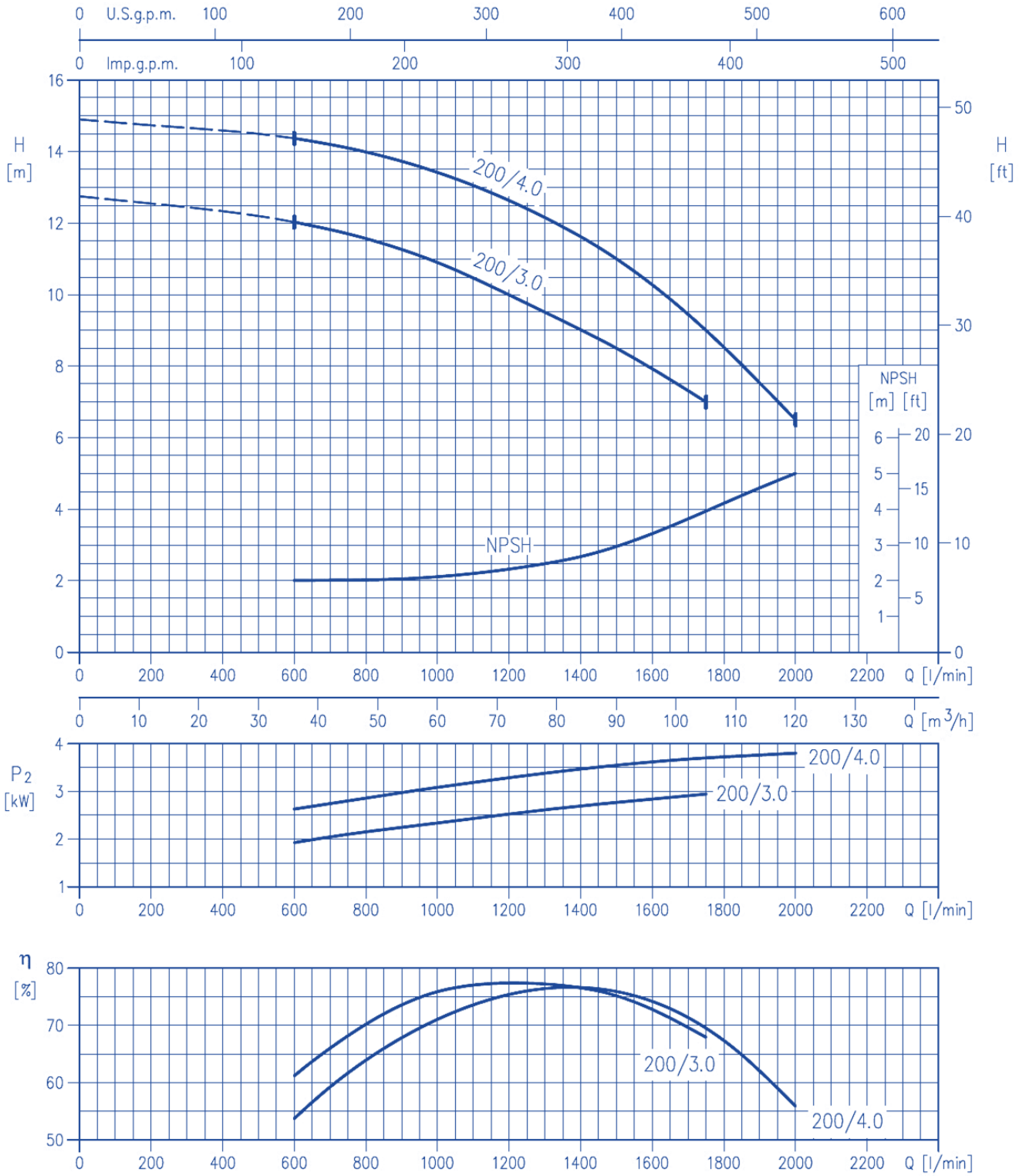

LPC4 100-250/5.5 (5.5 kW) MEI > 0.60 - Impeller diameter = 250 mm
LPC4 100-250/7.5 (7.5 kW) MEI > 0.60 - Impeller diameter = 250 mm

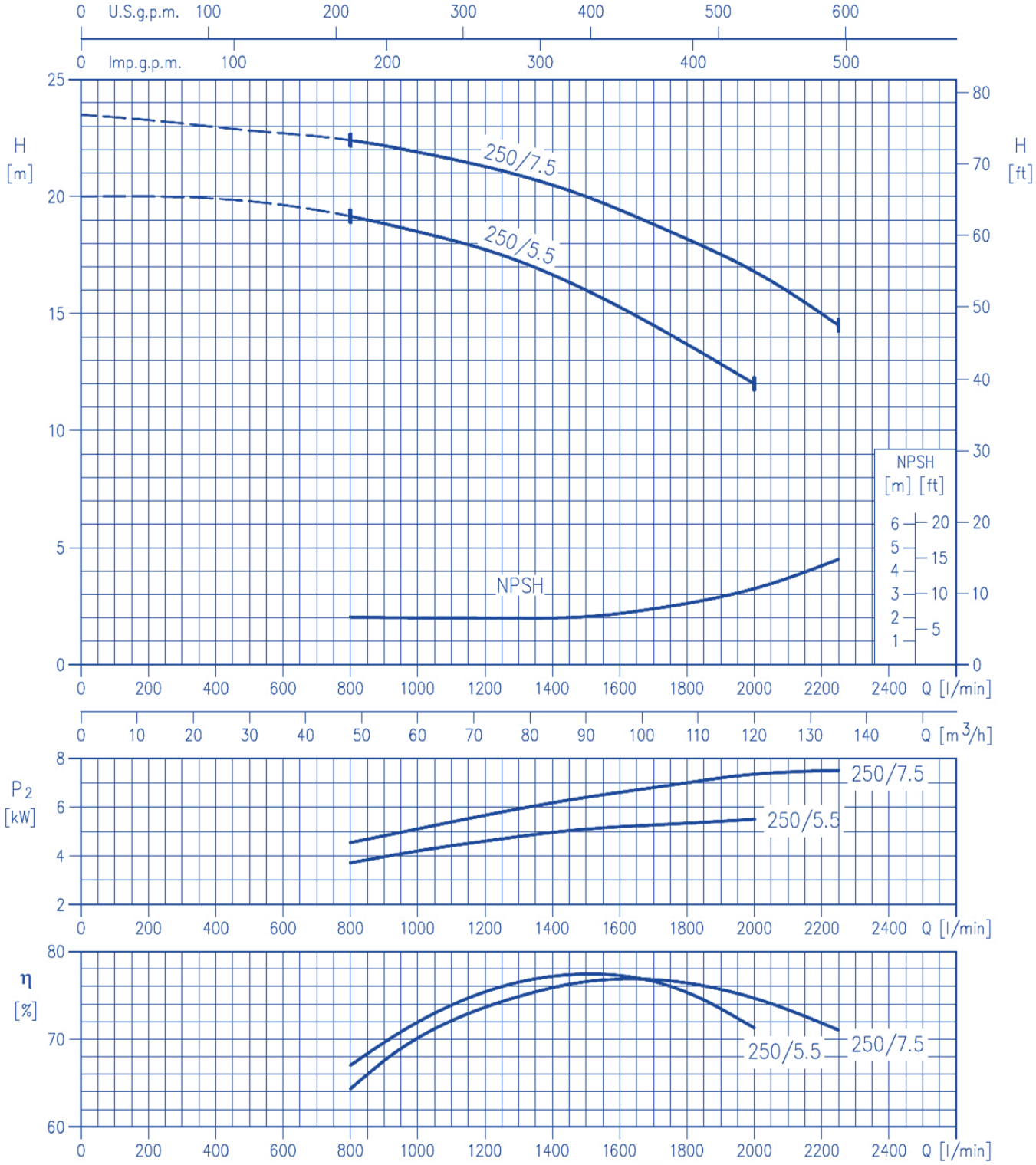

LPC4 125-250/5.5R (5.5 kW) MEI > 0.50 - Impeller diameter = 250 mm
LPC4 125-250/5.5 (5.5 kW) MEI > 0.50 - Impeller diameter = 250 mm
LPC4 125-250/7.5 (7.5 kW) MEI > 0.50 - Impeller diameter = 250 mm
LPC4 125-250/11 (11 kW) MEI > 0.50 - Impeller diameter = 250 mm

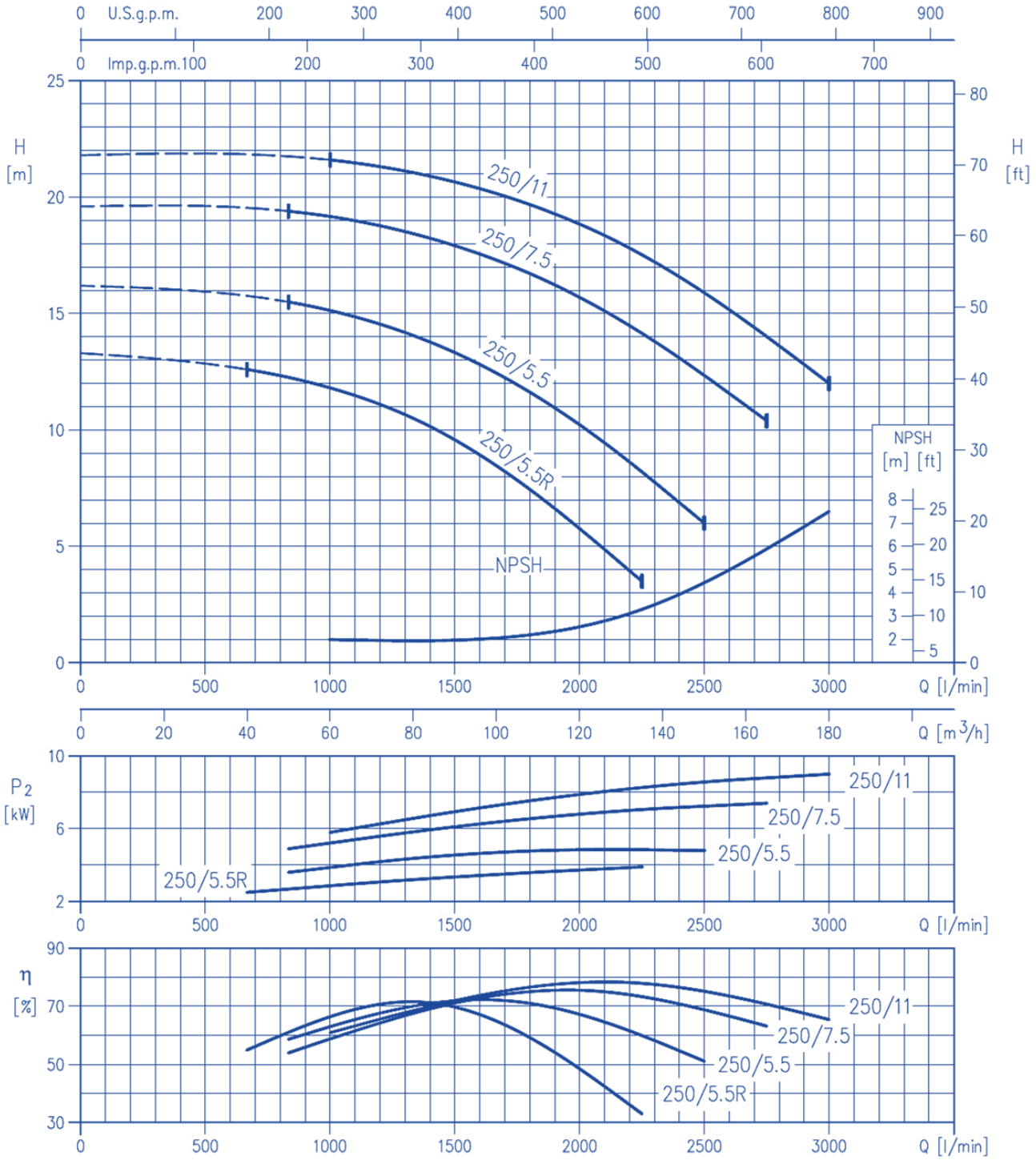

LPC4 150-250/7.5 (7.5 kW) MEI > 0.50 - Impeller diameter = 250 mm
LPC4 150-250/11R (11 kW) MEI > 0.50 - Impeller diameter = 250 mm
LPC4 150-250/11 (11 kW) MEI > 0.50 - Impeller diameter = 250 mm
LPC4 150-250/15R (15 kW) MEI > 0.50 - Impeller diameter = 250 mm
LPC4 150-250/15 (15 kW) MEI > 0.50 - Impeller diameter = 250 mm

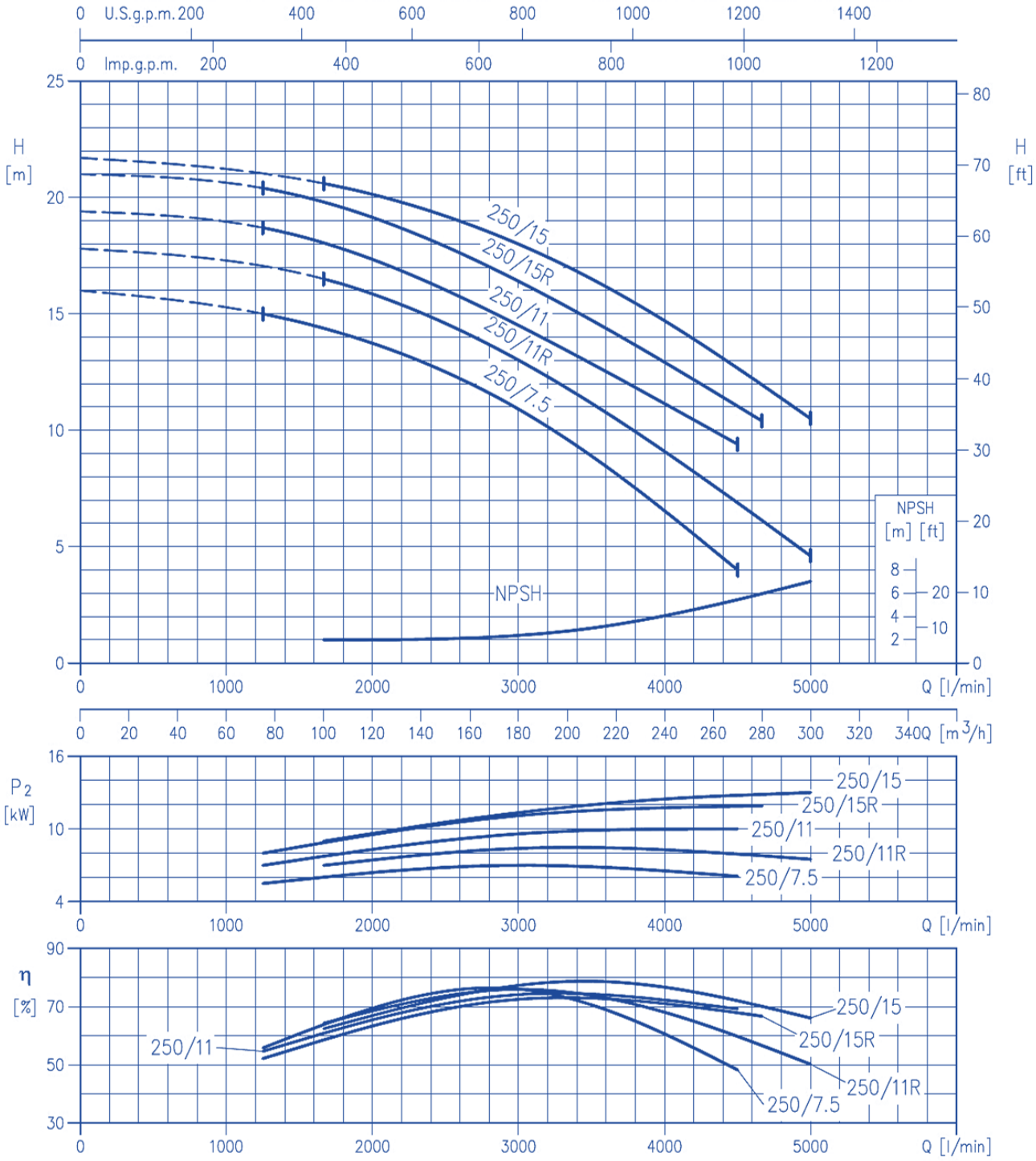

SECTIONAL VIEW DRAWING

UP TO MEC 132

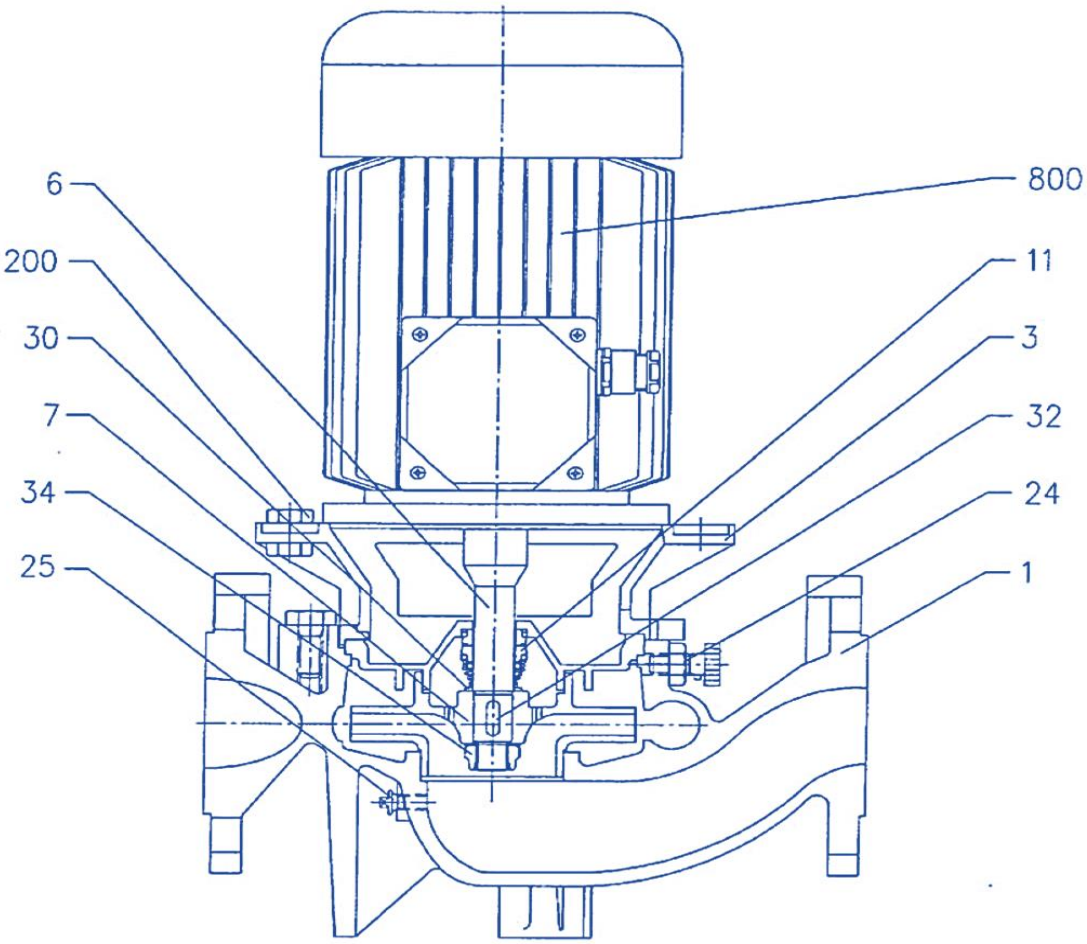

N	PART NAME	MATERIAL
1	Casing	Cast iron
3	Motor Bracket	Cast iron
6	Shaft with rotor	AISI 420
7	Impeller	Cast iron
11	Mechanical seal	Carbon/SiC/EPDM
24	Priming Plug	Stainless Steel
25	Drain plug	Stainless Steel
30	Spacer	Stainless Steel
32	Key	Stainless Steel
34	Impeller nut	Stainless Steel
200	Screw	Stainless Steel
800	Motor frame with stator	Aluminum

SECTIONAL VIEW DRAWING

MEC 160 AND MORE POWERFUL

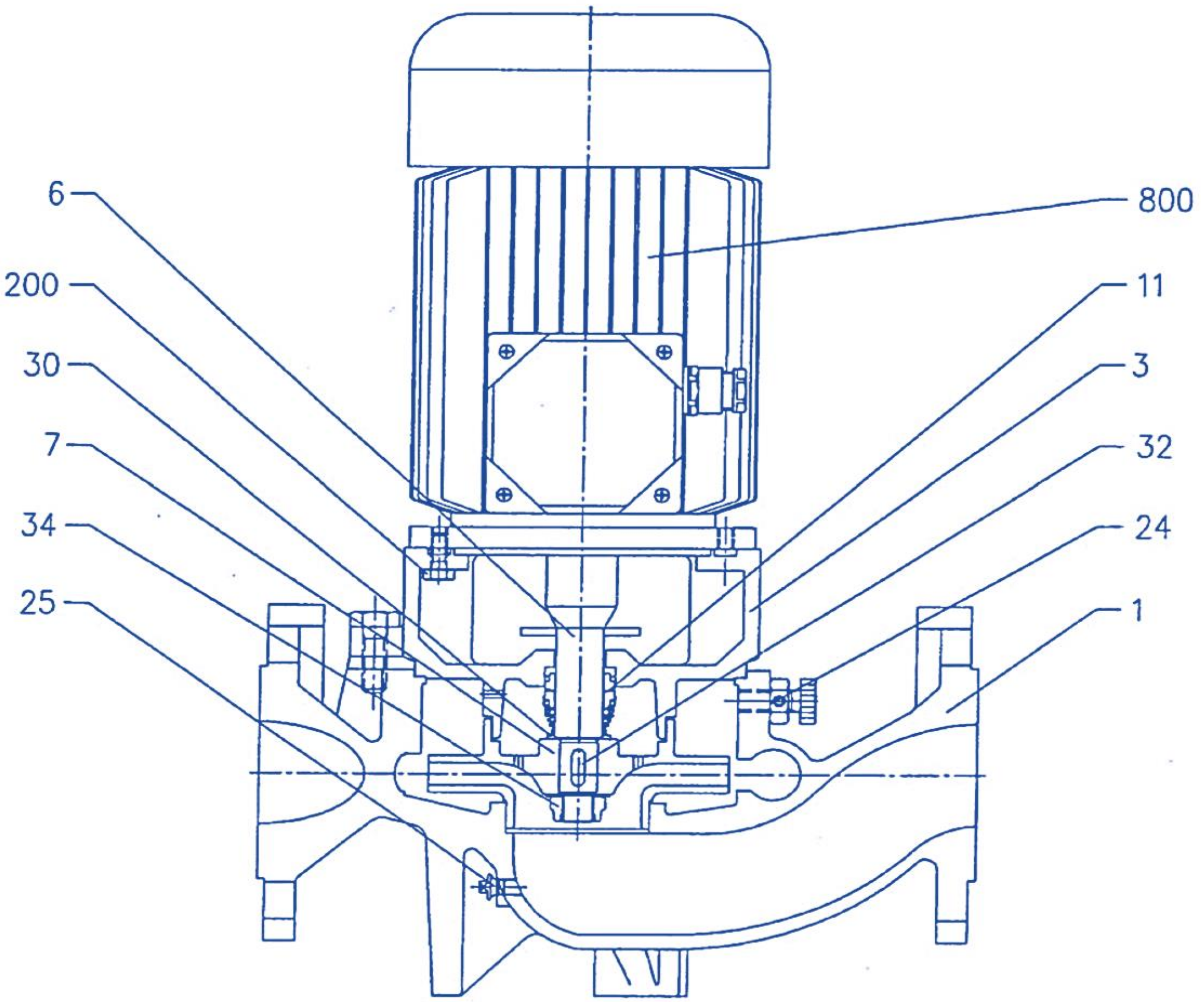

N	PART NAME	MATERIAL
1	Casing	Cast iron
3	Motor bracket	Cast iron
6	Shaft with rotor	AISI 420
7	Impeller	Cast iron
11	Mechanical seal	Carbon/SiC/EPDM
24	Priming plug	Stainless steel
25	Drain plug	Stainless steel
30	Spacer	Stainless steel
32	Key	Stainless steel
34	Impeller	Stainless steel
200	Screw	Stainless steel
800	Motor frame with stator	Cast iron

MECHANICAL SEAL

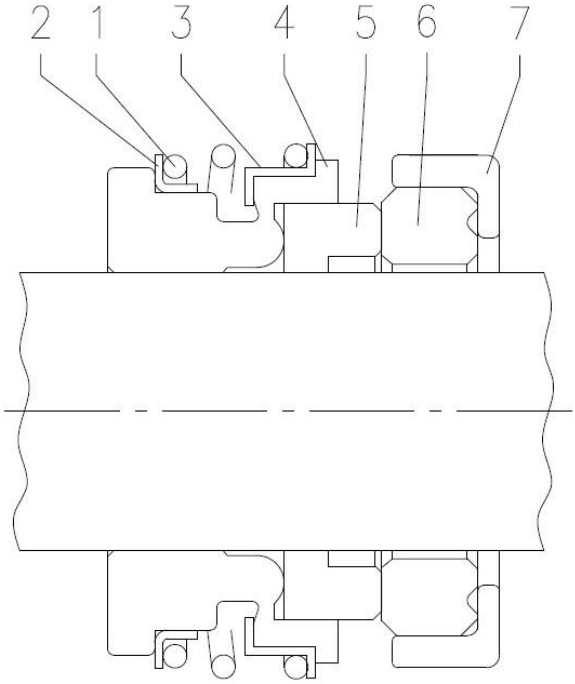

Ref	Part Name	Material
1	Spring	AISI 316
2	O ring	EPDM
3	Frame	AISI 316
4	O ring	EPDM
5	Rotating part	Carbon
6	Fixed part	SiC
7	Rubber cover	EPDM

ابعاد پمپ LPC

PUMP LPC

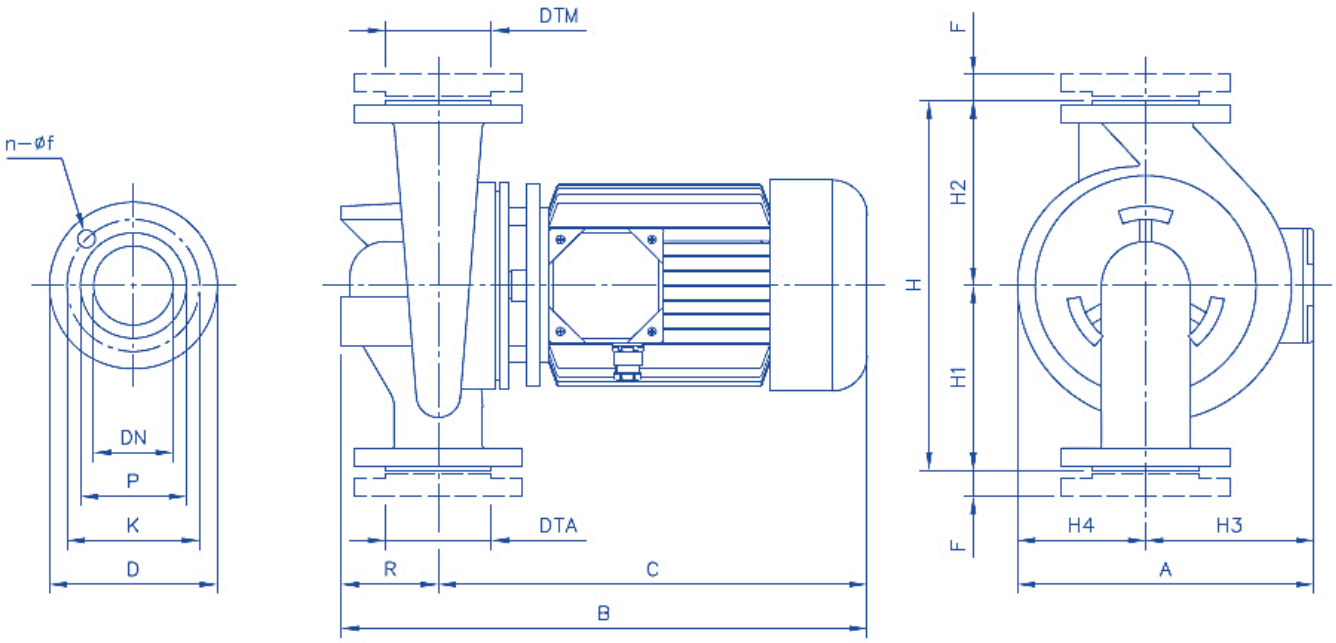

بوستر کار آب صنعت پارین

three phase	Dimensions (mm)																	Weight (kgf)
	DTA/M	DNA/M	n	f	P	K	D	H	H1	H2	H3	H4	R	F	A	B	C	
LPC4 32-100/0,25	G 1 1/4	32PN10	4	18	78	100	140	220	110	110	112	65	65	16	177	379	314	12
LPC4 40-100/0,25	G 1 1/2	40PN10	4	18	88	110	150	260	140	120	112	77	90	16	189	407	317	16
LPC4 40-125/0,25R	G 1 1/2	40PN16	4	18	88	110	150	300	160	140	112	93	100	20	205	429	329	20
LPC4 40-125/0,25	G 1 1/2	40PN16	4	18	88	110	150	300	160	140	112	93	100	20	205	429	329	20
LPC4 40-160/0,37	G 1 1/2	40PN16	4	18	88	110	150	320	170	150	112	108	100	20	220	429	329	23
LPC4 40-200/0,75	G 1 1/2	40PN16	4	18	88	110	150	380	200	180	139	127	100	20	266	473	373	35
LPC4 40-200/1,1	G 1 1/2	40PN16	4	18	88	110	150	380	200	180	148	127	100	20	275	510	410	39
LPC4 40-250/1,1	G 1 1/2	40PN16	4	18	88	110	150	440	230	210	148	127	100	20	275	510	410	57
LPC4 40-250/1,5	G 1 1/2	40PN16	4	18	88	110	150	440	230	210	148	165	100	20	313	510	410	57
LPC4 50-125/0,25	G 2	50PN16	4	18	102	125	165	322	182	140	112	103	110	22	215	439	329	21
LPC4 50-125/0,37	G 2	50PN16	4	18	102	125	165	322	182	140	112	103	110	22	215	439	329	22
LPC4 50-160/0,55	G 2	50PN16	4	18	102	125	165	340	180	160	112	113	110	22	225	439	329	25
LPC4 50-200/1,1R	G 2	50PN16	4	18	102	125	165	400	220	180	148	131	110	22	279	520	410	42
LPC4 50-200/1,1	G 2	50PN16	4	18	102	125	165	400	220	180	148	131	110	22	279	520	410	42
LPC4 50-250/1,5	G 2	50PN16	4	18	102	125	165	440	230	210	148	165	125	22	313	535	410	58
LPC4 50-250/2,2	G 2	50PN16	4	18	102	125	165	440	230	210	155	165	125	22	320	545	420	66
LPC4 65-125/0,37	G 2 1/2	65PN16	4	18	122	145	185	360	205	155	112	108	140	22	220	469	329	25
LPC4 65-125/0,55	G 2 1/2	65PN16	4	18	122	145	185	360	205	155	112	108	140	22	220	469	329	26
LPC4 65-160/0,75	G 2 1/2	65PN16	4	18	122	145	185	400	220	180	139	122	140	22	261	515	375	37
LPC4 65-160/1,1	G 2 1/2	65PN16	4	18	122	145	185	400	220	180	148	122	140	22	270	550	410	41
LPC4 65-200/1,1	G 2 1/2	65PN16	4	18	122	145	185	440	240	200	148	136	140	22	284	550	410	44
LPC4 65-200/1,5	G 2 1/2	65PN16	4	18	122	145	185	440	240	200	148	136	140	22	284	550	410	46
LPC4 65-250/2,2	G 2 1/2	65PN16	4	18	122	145	185	475	250	225	155	165	140	22	320	595	455	76
LPC4 65-250/3	G 2 1/2	65PN16	4	18	122	145	185	475	250	225	155	165	140	22	320	595	455	78
LPC4 80-160/0,75	G 3	80PN16	4	18	138	160	200	440	240	200	139	131	160	24	270	535	375	55
LPC4 80-160/1,1R	G 3	80PN16	4	18	138	160	200	440	240	200	148	131	160	24	279	570	410	59
LPC4 80-160/1,1	G 3	80PN16	4	18	138	160	200	440	240	200	148	131	160	24	279	570	410	46
LPC4 80-160/1,5	G 3	80PN16	4	18	138	160	200	440	240	200	148	131	160	24	279	570	410	46
LPC4 80-200/2,2	G 3	80PN16	4	18	138	160	200	500	275	225	146	155	160	24	301	620	460	61
LPC4 80-200/3	G 3	80PN16	4	18	138	160	200	500	275	225	146	155	160	24	301	620	460	70
LPC4 80-250/4	G 3	80PN16	4	18	138	160	200	530	280	250	168	171	160	24	339	645	485	95
LPC4 80-250/5,5	G 3	80PN16	4	18	138	160	200	530	280	250	168	195	160	24	363	675	515	107
LPC4 100-160/1,5	G 4	100PN16	8	18	188	180	220	525	300	225	148	136	190	26	284	600	410	51
LPC4 100-160/2,2	G 4	100PN16	8	18	188	180	220	525	300	225	155	136	190	26	291	645	455	60
LPC4 100-200/3	G 4	100PN16	8	18	188	180	220	550	300	250	155	156	190	26	311	660	470	79
LPC4 100-200/4	G 4	100PN16	8	18	188	180	220	550	300	250	171	156	190	26	327	675	485	84
LPC4 100-250/5,5	G 4	100PN16	8	18	188	180	220	600	320	280	195	176	190	26	371	740	550	110
LPC4 100-250/7,5	G 4	100PN16	8	18	188	180	220	600	320	280	195	176	190	26	371	780	590	120
LPC4 125-250/5,5R	G 5	125PN16	8	18	188	210	250	620	340	280	195	195	195	26	390	730	535	145
LPC4 125-250/5,5	G 5	125PN16	8	18	188	210	250	620	340	280	195	195	195	26	390	730	535	145
LPC4 125-250/7,5	G 5	125PN16	8	18	188	210	250	620	340	280	195	195	195	26	390	781	586	148
LPC4 125-250/11	G 5	125PN16	8	18	188	210	250	620	340	280	238	195	195	26	433	861	666	218
LPC4 150-250/7,5	G 6	150PN16	8	22	212	240	285	700	370	330	195	210	220	28	405	837	617	167
LPC4 150-250/11R	G 6	150PN16	8	22	212	240	285	700	370	330	195	210	220	28	405	920	700	238
LPC4 150-250/11	G 6	150PN16	8	22	212	240	285	700	370	330	195	210	220	28	405	625	405	226
LPC4 150-250/15R	G 6	150PN16	8	22	212	240	285	700	370	330	238	210	220	28	448	957	737	261
LPC4 150-250/15	G 6	150PN16	8	22	212	240	285	700	370	330	238	210	220	28	448	957	737	261

خیابان سعدی جنوبی، روبروی بانک ملی، مجتمع تجاری سعدی، طبقه ۱، واحد ۱۱۳
۰۲۱۳۳۹۵۹۱۴۱

نقشه انفجاری LPC

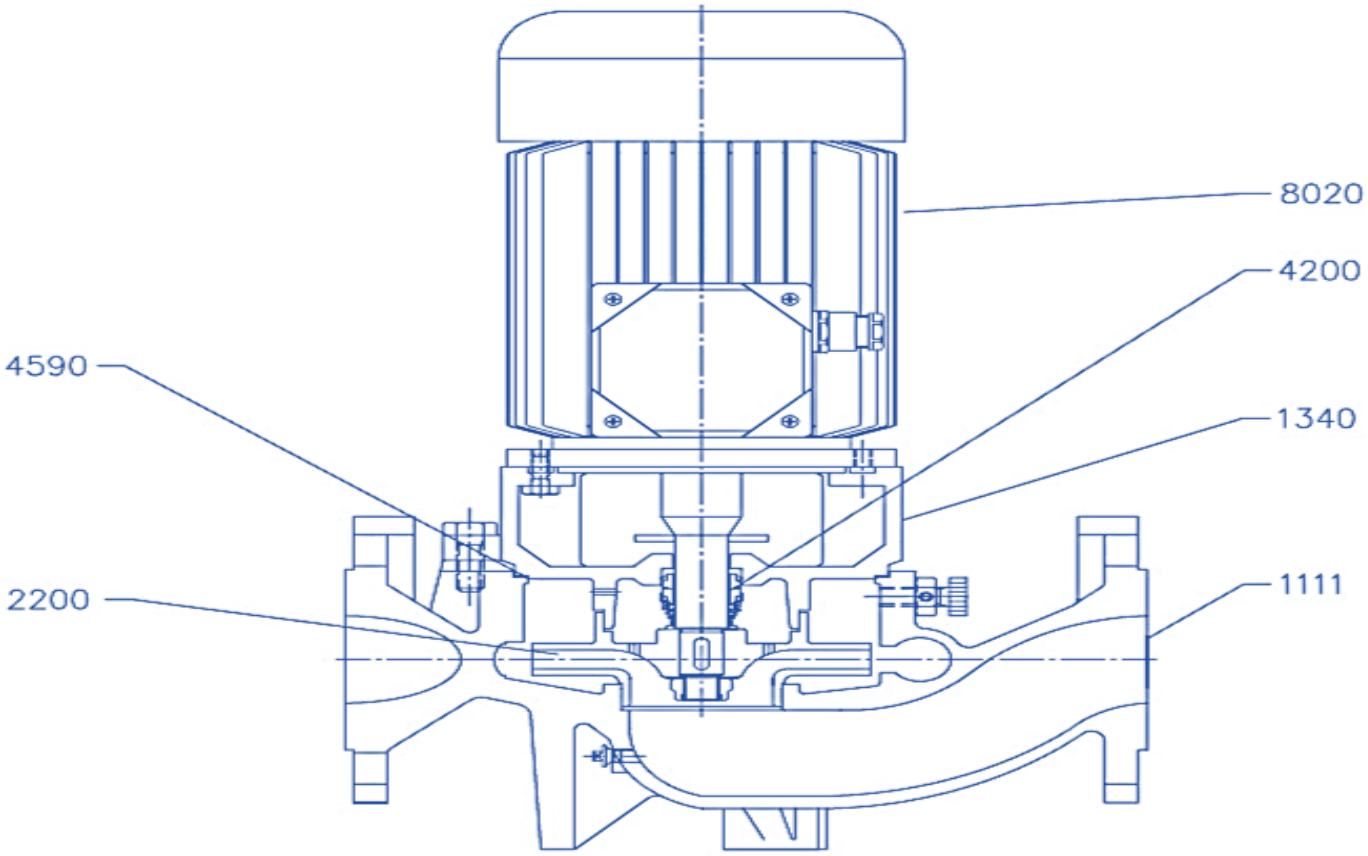

Pos.	Quantità	N°Dis.	Codice articolo	Denominazione	Materiale	U.M.	Q.tà Grezzo	Q.tà Finito

SCALA /	DIS. /	CODICE ARTICOLO	PROIEZIONE	TOLLERANZE GENERALI
	CONTR.			
EBARA	APPR.	DESCRIZIONE POMPA LPC	N° DISEGNO 01393	
	NORM.		REV	
	DATA 08.06.2004			

RVATA EBARA PUMPS EUROPE S.p.A. – A TERMINI DI LEGGE E' VIETATO RIPRODURRE O COMUNICARE A TERZI IL CONTENUTO DI QUESTO DISEGN

Pezzi di ricambio
elettropompe

LPC4 4 POLI 3~ 50Hz

Dwg n° 01393

Denominazione	1111 CORPO POMPA CASING	2200 GIRANTE IMPELLER	4200 TENUTA MECC. MECHANIC.SEAL	4590 GUARNIZIONE GASKET	8020 MOTORE MOTOR	1340 SUPPORTO MOT. MOT.BRACKET
POMPA LPC4 32-100/0,25	369250782	369250804	369250850	369250849	369250866	....
POMPA LPC4 40-100/0,25	369250783	369250806	369250851	369250849	369250867	....
POMPA LPC4 40-125/0,25R	369250784	369250630	369250720	369250724	369250741	369250759
POMPA LPC4 40-125/0,25	369250874	369250629	369250720	369250724	369250741	369250759
POMPA LPC4 40-160/0,37	369250785	369250816	369250720	369250725	369250743	369250763
POMPA LPC4 40-200/0,75	369250786	369250666	369250721	369250726	369250745	369250770
POMPA LPC4 40-200/0,92	369250786	369250765	369250721	369250726	369250746	369250770
POMPA LPC4 50-125/0,25	369250787	369250635	369250720	369250724	369250741	369250759
POMPA LPC4 50-125/0,37	369250787	369250634	369250720	369250724	369250743	369250759
POMPA LPC4 50-160/0,55	369250788	369250639	369250720	369250725	369250744	369250763
POMPA LPC4 50-200/1,1R	369250789	369250674	369250721	369250726	369250747	369250771
POMPA LPC4 50-200/1,1	369250789	369250671	369250721	369250726	369250747	369250771
POMPA LPC4 65-125/0,37	369250790	369250640	369250720	369250724	369250743	369250760
POMPA LPC4 65-125/0,55	369250790	369250639	369250720	369250724	369250744	369250760
POMPA LPC4 65-160/0,75	369250791	369250652	369250721	369250725	369250745	369250764
POMPA LPC4 65-160/0,92	369250791	369250654	369250721	369250725	369250746	369250764
POMPA LPC4 65-200/1,1	369250792	369250678	369250721	369250726	369250747	369250771
POMPA LPC4 65-200/1,5	369250792	369250677	369250721	369250726	369250748	369250771
POMPA LPC4 80-160/1,1	369250793	369250659	369250721	369250725	369250747	369250765
POMPA LPC4 80-160/1,5	369250793	369250658	369250721	369250725	369250748	369250765
POMPA LPC4 80-200/2,2	369250794	369250683	369250721	369250726	369250749	369250771
POMPA LPC4 80-200/3	369250794	369250682	369250721	369250726	369250750	369250771
POMPA LPC4 100-160/1,5	369250795	369250664	369250721	369250725	369250748	369250765
POMPA LPC4 100-160/2,2	369250795	369250663	369250721	369250725	369250749	369250765
POMPA LPC4 100-200/3	369250796	369250688	369250721	369250726	369250750	369250772

Pezzi di ricambio
elettropompe

LPC4 4 POLI 3~ 50Hz

Dwg n° 01393

Denominazione	1111 CORPO POMPA CASING	2200 GIRANTE IMPELLER	4200 TENUTA MECC. MECHANIC.SEAL	4590 GUARNIZIONE GASKET	8020 MOTORE MOTOR	1340 SUPPORTO MOT. MOT.BRACKET
POMPA LPC4 100-200/4	369250796	369250689	369250722	369250726	369250751	369250772
POMPA LPC4 100-250/5,5	369250797	369250717	369250722	369250727	369250754	369250780
POMPA LPC4 100-250/7,5	369250797	369250716	369250722	369250727	369250756	369250780

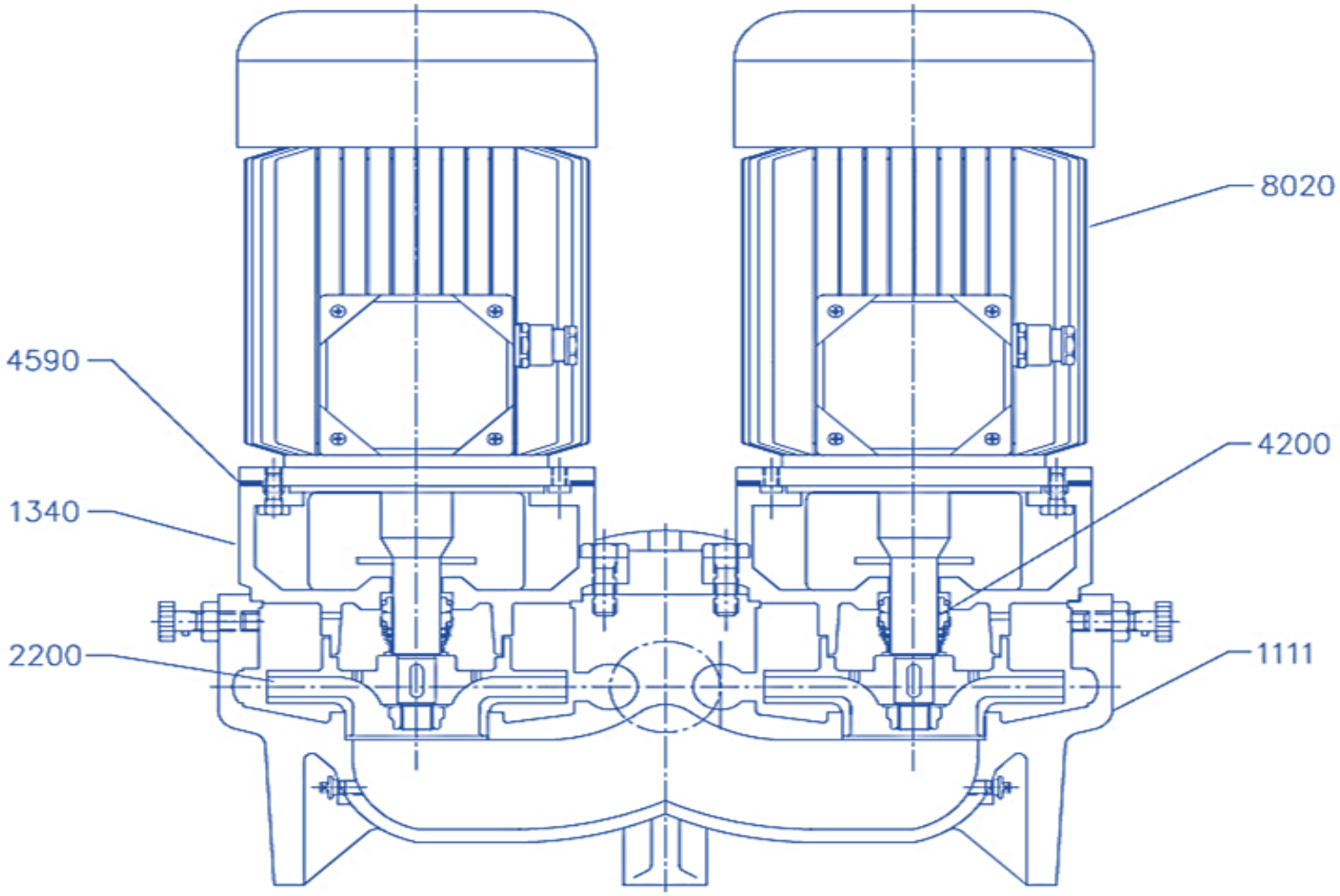

Pos.	Quantità	N°Dis.	Codice articolo	Denominazione	Materiale	U.M.	Q.tà Grezza	Q.tà Finita

SCALA /	DIS. /	CODICE ARTICOLO	PROIEZIONE	TOLLERANZE GENERALI
	CONTR.			
EBARA	APPR.	DESCRIZIONE POMPA LPCD		N° DISEGNO 01394
	NORM.			REV
	DATA 08.06.2004			

ERVATA EBARA PUMPS EUROPE S.p.A. – A TERMINI DI LEGGE E' VIETATO RIPRODURRE O COMUNICARE A TERZI IL CONTENUTO DI QUESTO DISEGN

Pezzi di ricambio
elettropompe

LPCD4 4 POLI 3~ 50Hz

Dwg n° 01394

Denominazione	1111 CORPO POMPA CASING	2200 GIRANTE IMPELLER	4200 TENUTA MECC. MECHANIC.SEAL	4590 GUARNIZIONE GASKET	8020 MOTORE MOTOR	1340 SUPPORTO MOT. MOT.BRACKET
POMPA LPCD4 40-125/0,25R	369250798	369250630	369250720	369250724	369250741	369250759
POMPA LPCD4 40-125/0,25	369250798	369250838	369250720	369250724	369250741	369250759
POMPA LPCD4 50-125/0,25	369250799	369250635	369250720	369250724	369250741	369250759
POMPA LPCD4 50-125/0,37	369250799	369250634	369250720	369250724	369250743	369250759
POMPA LPCD4 50-160/0,55	369250800	369250650	369250720	369250725	369250744	369250763
POMPA LPCD4 65-160/0,55	369250801	369250841	369250721	369250725	369250745	369250764
POMPA LPCD4 65-160/0,75	369250801	369250652	369250721	369250725	369250745	369250764
POMPA LPCD4 65-160/0,92	369250801	369250654	369250721	369250725	369250746	369250764
POMPA LPCD4 80-160/0,75	369250802	369250843	369250721	369250725	369250745	369250765
POMPA LPCD4 80-160/0,92	369250802	369250844	369250721	369250725	369250746	369250765
POMPA LPCD4 80-160/1,1	369250802	369250659	369250721	369250725	369250747	369250765
POMPA LPCD4 80-160/1,5	369250802	369250658	369250721	369250725	369250748	369250765
POMPA LPCD4 100-200/2,2	369250803	369250848	369250721	369250726	369250749	369250772
POMPA LPCD4 100-200/3	369250803	369250688	369250721	369250726	369250750	369250772
POMPA LPCD4 100-200/4	369250803	369250689	369250721	369250726	369250751	369250772